ГОСУДАРСТВЕННЫЙ КОМИТЕТ ПО ГРАЖДАНСКОМУ СТРОИТЕЛЬСТВУ И АРХИТЕКТУРЕ
ПРИ ГОССТРОЕ СССР

ТИПОВЫЕ КОНСТРУКЦИИ И ДЕТАЛИ ЗДАНИЙ И СООРУЖЕНИЙ

СЕРИЯ I.193-2

ПЕЧИ БЫТОВЫЕ ОТОПИТЕЛЬНО-ВАРОЧНЫЕ

АЛЬБОМ I, ЧАСТЬ 2

РАБОЧИЕ ЧЕРТЕЖИ

Центральный институт типовых проектов

просит дать Ваши замечания и предложения

по улучшению качества направляемого Вам проекта

ТИПОВОЙ ПРОЕКТ . . . . . .
(номер проекта)

Наименование проекта . . . . . .
. . . . . .
. . . . . .

Проектная организация-автор проекта . . . . . .

Замечания о недостатках в проекте (нерациональные объемно-планировочные и конструктивные решения, ошибки, опечатки, полиграфические дефекты и т.п.) и предложения по их устранению . . . . . .
. . . . . .

Подпись должностного лица наименование организации и ее адрес
. . . . . .
. . . . . .

ЦЕНТРАЛЬНЫЙ ИНСТИТУТ ТИПОВЫХ ПРОЕКТОВ ГОССТРОЯ СССР

Москва, Б-96, Спартаковская ул., 2а, корпус В
Сдано в печать 1971 года
Заказ № [illegible] Тираж 400 экз.

ГОСУДАРСТВЕННЫЙ КОМИТЕТ ПО ГРАЖДАНСКОМУ СТРОИТЕЛЬСТВУ И АРХИТЕКТУРЕ ПРИ ГОССТРОЕ СССР

ТИПОВЫЕ КОНСТРУКЦИИ И ДЕТАЛИ ЗДАНИЙ И СООРУЖЕНИЙ

СЕРИЯ 1.193-2

ПЕЧИ БЫТОВЫЕ ОТОПИТЕЛЬНО-ВАРОЧНЫЕ

АЛЬБОМ I, ЧАСТЬ 2

РАБОЧИЕ ЧЕРТЕЖИ

ПО ПОРУЧЕНИЮ ГОСГРАЖДАНСТРОЯ
/ПИСЬМО №ЮР-5-363 от 23 ФЕВРАЛЯ 1971 г/

УТВЕРЖДЕН И ВВЕДЁН В ДЕЙСТВИЕ
ЦНИИЭП ИНЖЕНЕРНОГО ОБОРУДОВАНИЯ ПРИКАЗ №21 25/II 1971 г

РАЗРАБОТАН
ЦНИИЭП ИНЖЕНЕРНОГО ОБОРУДОВАНИЯ
ГОРОДОВ, ЖИЛЫХ И ОБЩЕСТВЕННЫХ ЗДАНИЙ

Содержание альбома I часть 2

NN п/п	Наименование чертежей	NN листа	N стр.
	Содержание альбома I часть 2	ОВ-2	2
2	Перечень печей. Основные показатели.	ОВ-3	3
3	Кухонная кирпичная плита КП-3		
	Теплоотдача 900 ккал/час Размеры в		
	плане 1020×640 мм. Вес 550 кг	ОВ-4	4
4	Кухонная кирпичная плита КП-3 Тепло-		
	отдача 900 ккал/час Размеры в плане 1020×640 мм		
	Вес 650 кг.	ОВ-5	5
5	Кухонная кирпичная плита КП-4 тепло-		
	отдача 1000 ккал/час Размеры в плане		
	1150×640 мм. Вес 750 кг.	ОВ-6	6
6	Кухонная кирпичная плита КП-4. Тепло-		
	отдача 1000 ккал/час Размеры в плане		
	1150×640 мм. Вес 750 кг.	ОВ-7	7
7	Кухонная плита КПЩ со щитком, имеющим		
	самостоятельную топку. Теплоотдача 3100 ккал/час		
	Размеры в плане 1400×1020 мм Вес 2800 кг		
8	Кухонная плита КПЩ со щитком, имеющим		
	самостоятельную топку. Теплоотдача 3100 ккал/час		
	Размеры в плане 1400×1020 мм Вес 2800 кг.	ОВ-9	9
9	Кухонная плита со щитком из бетонных блоков		
	КПЩ. Теплоотдача 2400 ккал/час.		
	Размеры в плане 1000×860 мм Вес 1120 кг.	ОВ-10	10
10	Отопительный щиток кирпичный облег-		
	ченной конструкции ОЩК-1 Теплоотдача		
	500-1200 ккал/час Размеры в плане 730×340 мм. Вес 650 кг.	ОВ-11	11
11	Отопительный щиток кирпичный облег-		
	ченной конструкции ОЩК-1 Теплоотдача		
	500-1200 ккал/час Размеры в плане 730×340 мм Вес 650 кг.	ОВ-12	12
12	Кухонная плита КП-2 завода „Нарпит"		
	Теплоотдача 800 ккал/час Размеры в плане		
	690×1070 мм Вес (без футеровки) 121 кг.	ОВ-13	13
13	Кухонная плита КП-2 завода „Нарпит" Тепло-		
	отдача 800 ккал/час Размеры в плане 0990-1070 мм		
	Вес (без футеровки) 121 кг.	ОВ-14	14
14	Котел-плита КТП-2. Теплоотдача 8000 ккал/час		
	Размеры в плане 760×610 мм. Вес 360 кг.	ОВ-15	15
15	Кухонная плита КПВ-1 с котлом завода		
	„Нарпит" Теплоотдача 8000 ккал/час Размеры в плане		
	910×630 мм. Вес. 300 кг.	ОВ-16	16
16	Кухонная плита с котлом КПВ-2 Теплоот-		
	дача 7900 ккал/час Размеры в плане 1030×650 мм Вес 600 кг	ОВ-17	17
17	Кухонная плита с котлом КПВ-2 Теплоотдача		
	7900 ккал/час. Размеры в плане 1030×650 мм Вес 600 кг.	ОВ-18	18
18	Отопительно-варочная толстостенная печь Ш-5. Тепло-		
	отдача 2800 ккал/час. Размеры в плане 1020×640 мм Вес 1900 кг.	ОВ-19	19
19	Отопительно-варочная толстостенная печь Ш-5 Тепло-		
	отдача 2800 ккал/час Размеры в плане 1020×640 мм Вес 1900 кг.	ОВ-20	20
20	Отопительно-варочная толстостенная печь Ш-5		
	с тепловым шкафом. Теплоотдача 2800 ккал/час		
	Размеры в плане 1020×640 мм Вес 1900 кг.	ОВ-21	21
21	Отопительно-варочная толстостенная печь Ш-2		
	Теплоотдача 3400 ккал/час Размеры в плане		
	1020×890 мм Вес 2600 кг.	ОВ-22	22
22	Отопительно-варочная толстостенная печь Ш-2		
	Теплоотдача 3400 ккал/час Размеры в плане		
	1020×890 мм Вес 2600 кг.	ОВ-23	23
23	Отопительно-варочная толстостенная печь Ш-2. Теплоотдача		
	3400 ккал/час Размеры в плане 1020×890 мм. Вес 2600 кг	ОВ-2.	24
24	Комбинированная отопительно-варочная печь с подтопком		
	ОВП-1 Теплоотдача 4500 ккал/час. Размеры в плане 1280×1450 мм		
	Вес 4150 кг	ОВ-25	25
25	Комбинированная отопительно-варочная печь с подтопком		
	ОВП-1 Теплоотдача 4500 ккал/час Размеры в плане 1280×1450 мм		
	Вес 4150 кг.	ОВ-25	26
26	Комбинированная отопительно-варочная печь		
	с подтопком ОВП-1 Теплоотдача 4500 ккал/час		
	Размеры в плане 1280×1450 мм. Вес 4150 кг	ОВ-27	27
27	Комбинированная отопительно-варочная печь		
	с подтопком ОВП-1 Теплоотдача 4500 ккал/час		
	Размеры в плане 1280×1450 мм. Вес 4150 кг.	ОВ-28	28
28	Комбинированная отопительно-варочная печь с		
	подтопком ОВП-1. Теплоотдача 4500 ккал/час		
	Размеры в плане 1280×1450 мм. Вес 4150 кг	ОВ-29	29
29	Угловая отопительно-варочная печь УП-1 тепло-		
	отдача 5500 ккал/час Размеры в плане 1270×1270×1260 Вес 4310	ОВ-30	30
30	Угловая отопительно-варочная печь УП-1. Тепло-		
	отдача 5500 ккал/час. Размеры в плане 1270×1270×1260 Вес 4310	ОВ-31	31
31	Угловая отопительно-варочная печь УП-1 тепло-		
	отдача 5500 ккал/час Размеры в плане 1270×1270×1260 Вес 4310	ОВ-32	32
32	Отопительно-варочные угловые печи		
	УП-1; УП-2; УП-3.		
	Спецификация материалов печных приборов		
	Эскизы печей УП-2 и УП-3.	ОВ-33	33
33	Пищеварный котел на 110 обедов в смену ПК-200		
	Размеры в плане 1400×1400 мм Вес 3300 кг	ОВ-34	34
34	Пищеварный котел на 110 обедов в смену ПК-200		
	Размеры в плане 1400×1400 мм Вес 3300 кг.	ОВ-35	35
35	Куб-кипятильник на 150 л К-150 Размеры в плане		
	1150×1150 мм Вес 3100 кг.	ОВ-36	36
36	Куб-кипятильник на 150 л К-150 Размеры в плане		
	1150×1150 мм Вес 3100 кг	ОВ-37	37

Примечание. Рабочие чертежи выполнены в соответствии с ГОСТ-4054-48. „Отопление печное. Нормы проектирования"

1971	Печи бытовые отопит.	Содержание альбома I часть 2	Типовые конструкции 1.193.2	Альбом I 4.2	Лист ОВ-2

ЦНИИЭП инженерного оборудования г. Москва
Нач. отд. Пчурка
Гл. спец. отд. Сапожников
Гл. инж. пр. Косаковский
Рук. гр. Зуевский
Ст. инж. Сугина

Марка печи	Габариты в мм. В плане	Габариты в мм. Высота	Теплоотдача Q ккал/час	Коэфф. неравномерности	К-во кирпича в шт. обыкновен.	К-во кирпича в шт. тугоплавк.	Вес печи в кг	Примечание
Кухонные плиты кирпичные								
КП-3	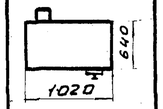	770	900	—	130	30	650	см. листы ОВ-4,5
КП-4	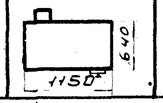	770	1080	—	175	35	750	см. листы ОВ-6,7
Кухонные плиты с обогревательным щитком								
КПОЩ	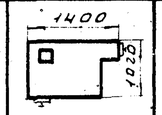	2170	3100		530	100	2800	см. листы ОВ-8,9
КПЩ		1960	900-1500	—	Бетонные блоки №	3	1120	см. листы ОВ-10
ОЩК-1	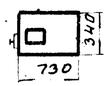	1930	500-1200	—	140	—	650	см. листы ОВ-11,12
Кухонные плиты заводского изготовления с встроенными нагревателями для квартирного отопления и горячего водоснабжения								
КП-2	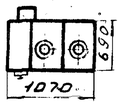	740	800	—	70	80	121	см. листы ОВ-13,14
КТП-2	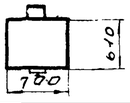	850	8000	—	—	—	360	см. листы ОВ-15
КПВ-1	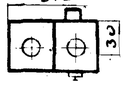	820	8000	—	—	70	300	см. листы ОВ-16

Марка печи	Габариты в мм. В плане	Габариты в мм. Высота	Теплоотдача ккал/час	Коэфф. неравномерности	К-во кирпича в шт. обыкнов.	К-во кирпича в шт. тугоплавк.	Вес печи в кг	Примечание
КПВ-2	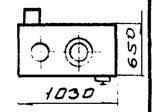	780	1900	—	95	85	600	см. листы ОВ-17,18
Комбинированные отопительно-варочные печи типа „Шведка"								
Ш-5	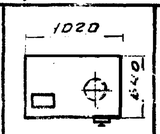	2240	2800	0,25	397	68	1900	см. листы ОВ-19,20,21
Ш-2	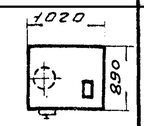	2240	3400	0,23	520	100	2600	см. листы ОВ-22,23,24
Комбинированная отопительно-варочная печь с подтопком и угловая печь								
ОВП-1	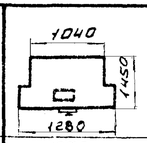	2240	4500	0,12	700	300	4150	см. листы ОВ-25,26,27,28,29
УП-1	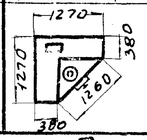	2450	5500	0,13	690	314	4310	см. листы ОВ-30, 31,32,33
Пищеварный котел и куб-кипятильник								
ПК-200	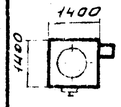	1080	—	—	800	150	3300	см. листы ОВ-34,35
К-150	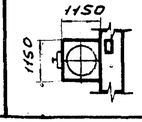	1260	—	—	570	50	3100	см. листы ОВ-36,37

УСЛОВНЫЕ ОБОЗНАЧЕНИЯ.

КИРПИЧ ГЛИНЯНЫЙ ОБЫКНОВЕННЫЙ

КИРПИЧ ТУГОПЛАВКИЙ ИЛИ ОГНЕУПОРНЫЙ.

1971	Печи бытовые отопительно-варочные	Перечень печей. Основные показатели	Типовые конструкции 1.193-2	Альбом I 4.2	Лист ОВ-3

ЦНИИЭП инженерного оборудования г. Москва

ГИП Сагуновский, ГИ.инж.пр. Ковалевский, Ст.инж. Сугина

Фасад

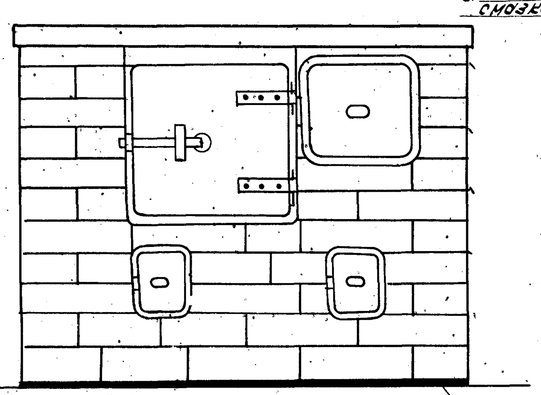

2 слоя войлока, смоченного жидким глиняным раствором и лист кровельной стали (посгорбленому полу)

Разрез I-I

М 1:10

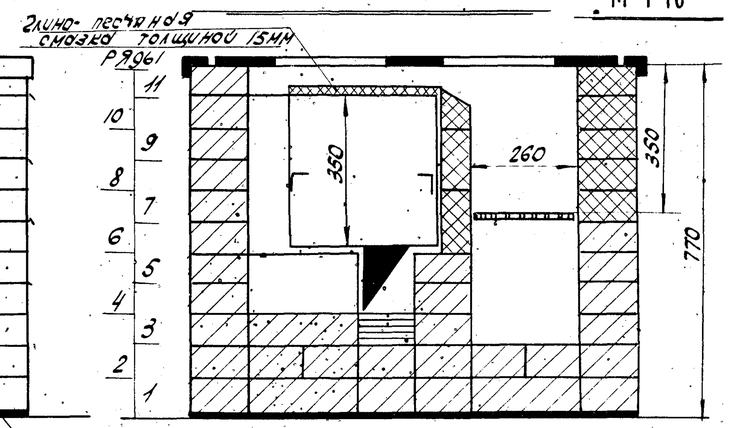

Разрез II-II

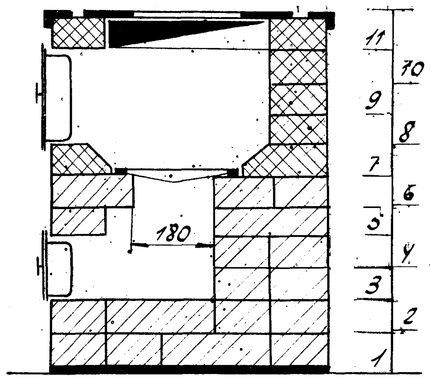

Разрез III-III

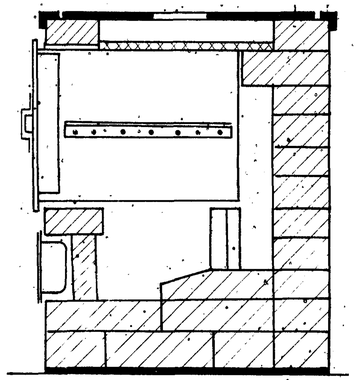

1

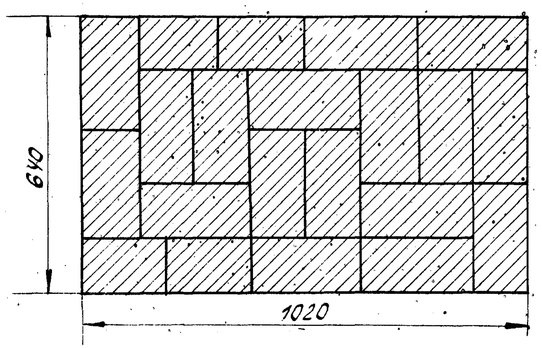

3

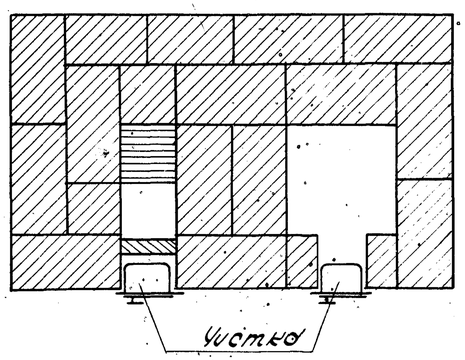

Вывод дыма в трубу или в щиток

5

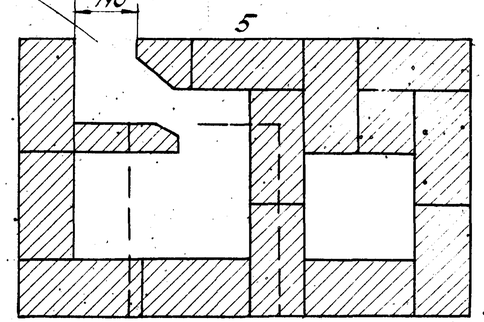

7

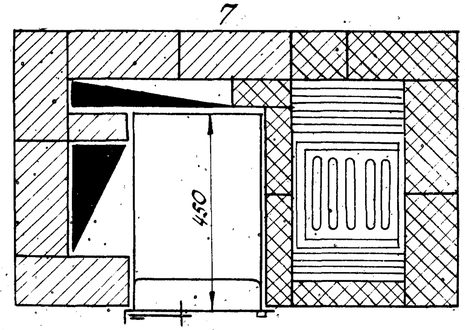

2

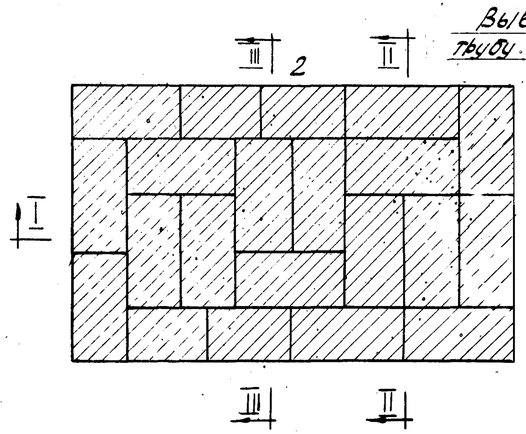

Вывод дыма в трубу или в щиток

4

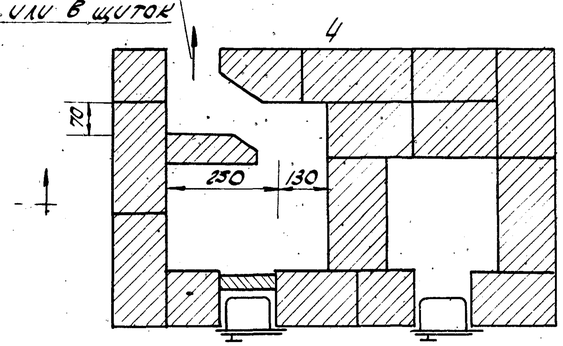

6

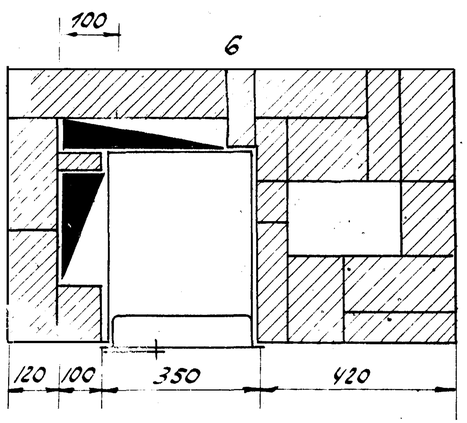

8

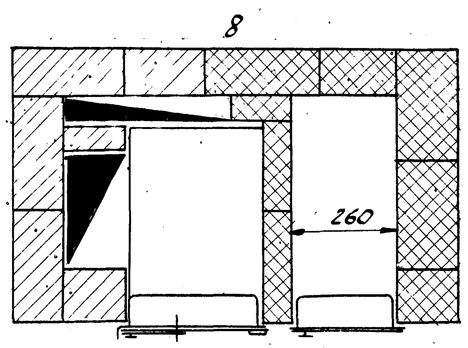

Примечание

1. Данный лист см. с листом ОВ-5

1971	Печи бытовые отопительно-варочные	Кухонная Теплоотдача	кирпичная плита КП-3 900 ккал/час. Размеры в плане 1020×640 мм. Вес 650 кг	Типовые конструкции 1.193-2	Альбом I ч. 2 / Лист ОВ-4

Нач. отд.	Перель		
Гл. спец.	Сатуновский		
Гл. инж. пр.	Ковалевский		
Рук. ком. гр.	Зуевский		
Ст. инж.	Сугина		

ЦНИИЭП инженерного оборудования г. Москва

Исполнил Т. Кирсанова

10941-02 5

М 110

9

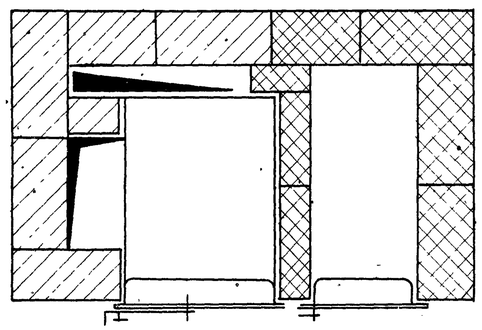

12

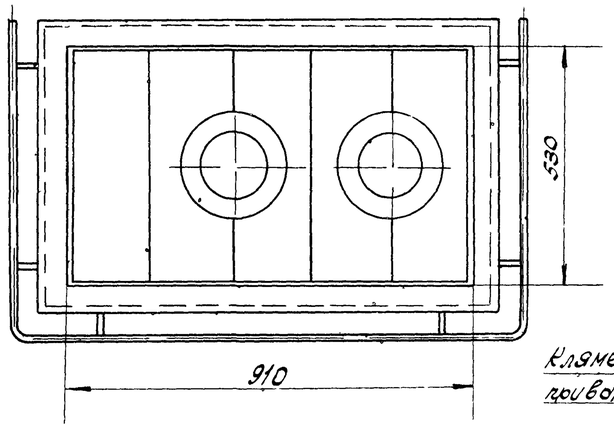

Духовой шкаф

Обвязка

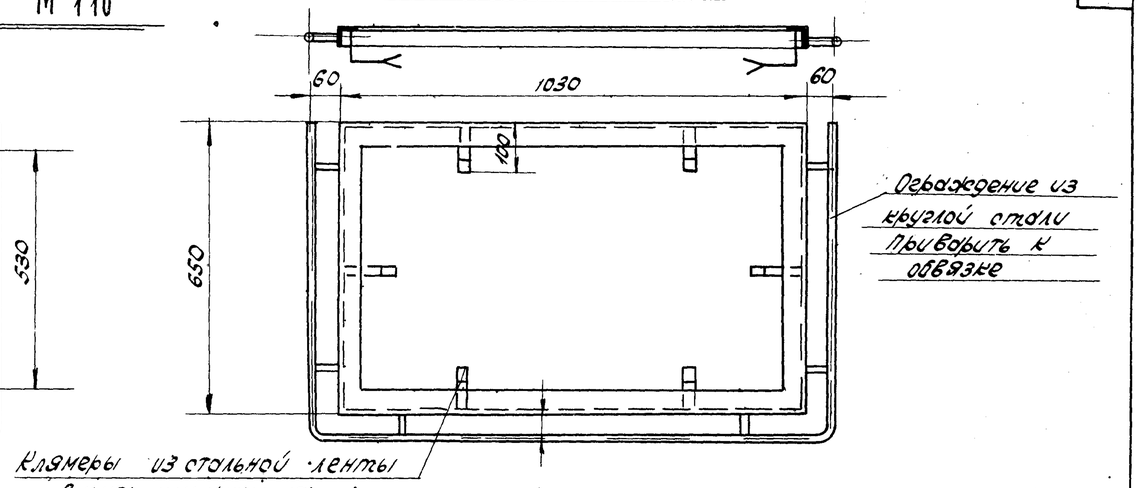

10

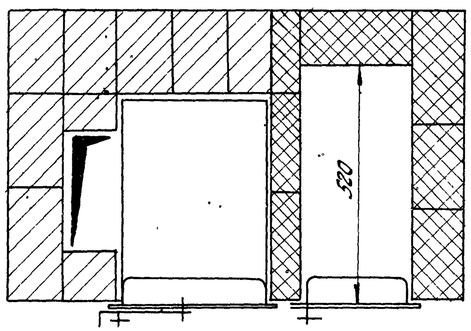

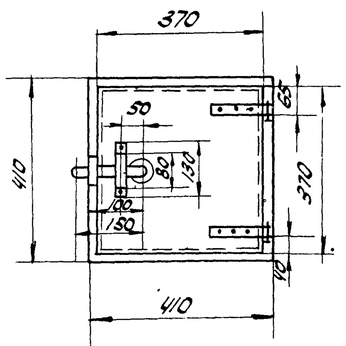

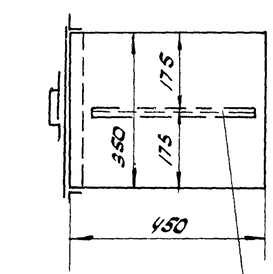

Два уголка 25×25×3

Шпилька ф 5мм

Вставная решетка для духового шкафа

11

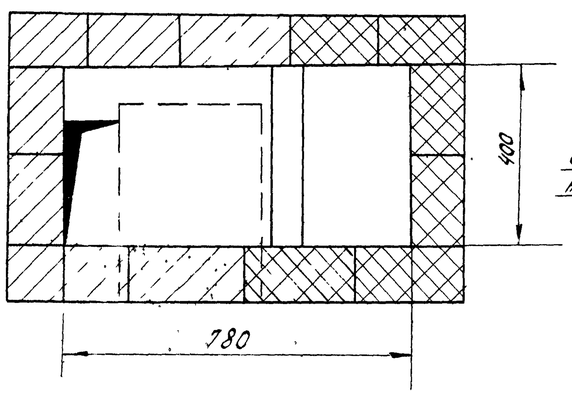

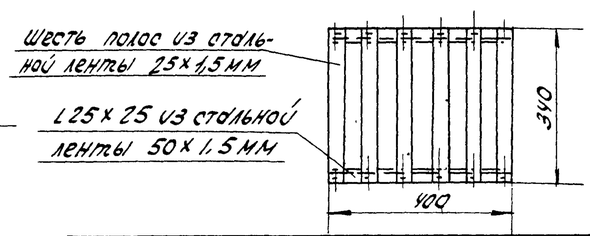

Спецификация основных материалов и приборов

Наименование	Единица измерения	Размеры в мм	Количество
Кирпич глиняный обыкновенный	шт	250×120×65	130
Глина обыкновенная	м³	—	0,03
Песок	м³	—	0,015
Колосниковая решетка	шт.	252×250	1
Топочная дверка	шт.	250×205	1
Поддувальная и прочистная дверка	шт	130×140	2
Чугунная плита составная с конфоркой	комплект	530×360	2
То же без конфорки	шт	530×190	1
Войлок строительный	кг	—	1
Кровельная сталь (4кг) для обивки пола	м²	640×1020	0,7
Обвязка	комплект	650×1030	1
Угловая сталь	пог. м	32×32×4	3,4
Стальная лента	пог. м	25×1,5	2,1
Круглая сталь	пог. м	ф 12	3
Предтопочный лист	шт	500×700	1
Духовой шкаф	комплект	350×350×450	1
Кровельная сталь (6кг)	м²	—	1
Угловая сталь	пог. м	32×32×4	1,7
Петли	шт	—	2
Затвор (Дымовая задвижка)	комплект	—	1
Вставная решетка для духового шкафа	шт	400×340	1
Угловая сталь	пог. м	25×25×3	1,6
Стальная лента	—"—	25×1,5	2,04
Кирпич огнеупорный	шт.	250×123×65	30

Примечание:

1. Данный лист см. с листом ОВ-4.

1971	Печи бытовые отопительно-варочные	Кухонная кирпичная плита КП-3. Теплоотдача 900 ккал/час. Размеры в плане 1020×640 мм. Вес 650 кг.	Типовые конструкции 1103-2	Альбом I ч. 2 / Лист ОВ-5

ЦНИИЭП инженерного оборудования г. Москва

Нач. отд.	Первелов		
Гл. спец.	Сатуновский		
Гл. инж. пр.	Ковалевский		
Рук. кон. гр.	Зуевский		
Ст. инж.	Сугина		
Исполн.		Курсанов	

Фасад

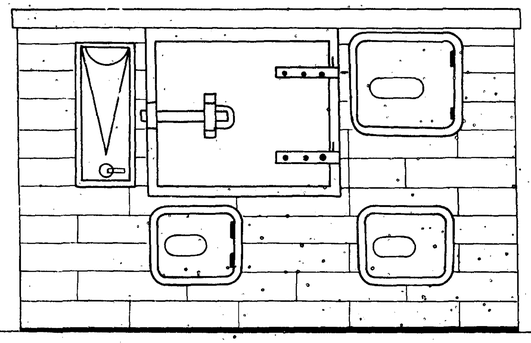

Разрез I-I

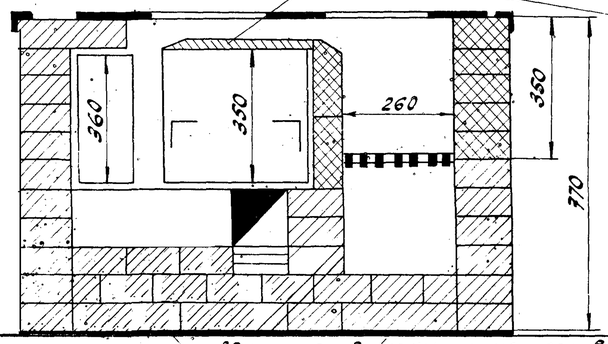

Разрез III-III

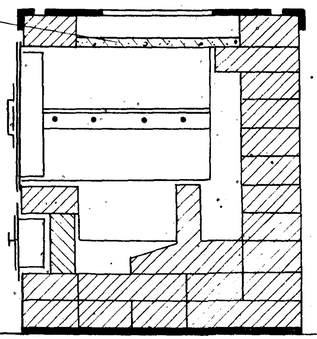

Ряды

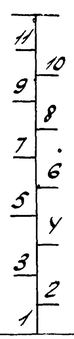

Разрез II-II

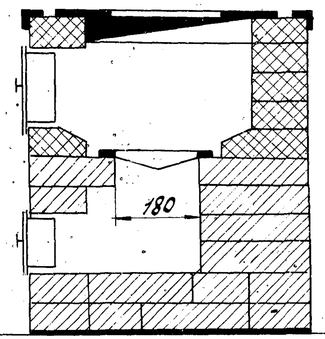

Два слоя войлока смоченного в жидком глиняном растворе и лист кровельной стали (по сгораемому полу)

1

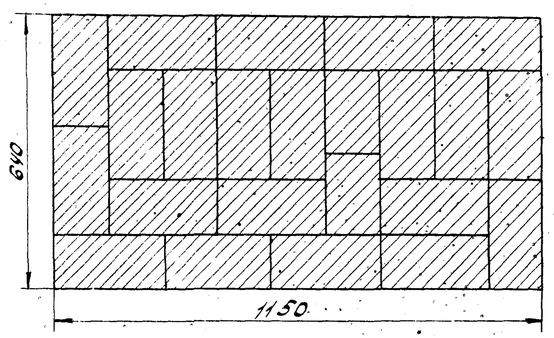

2

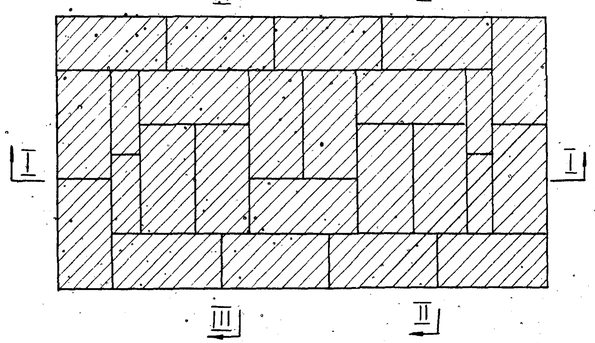

3

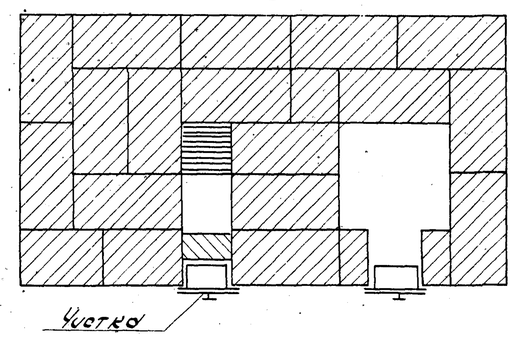

4

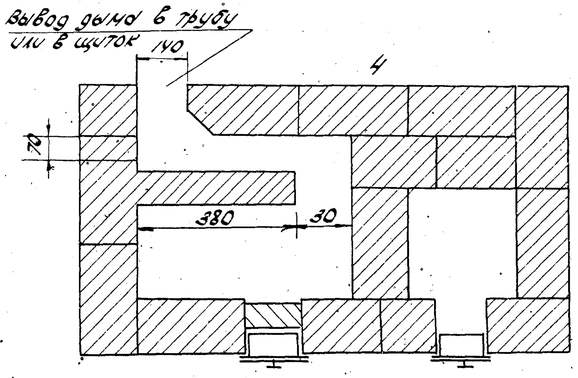

5

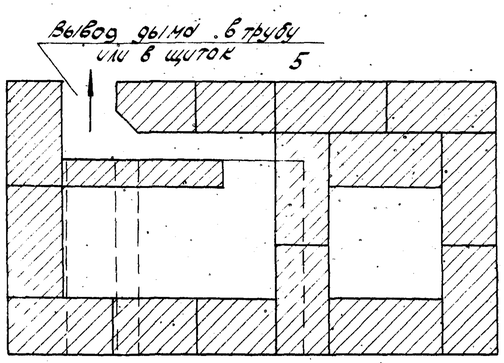

6

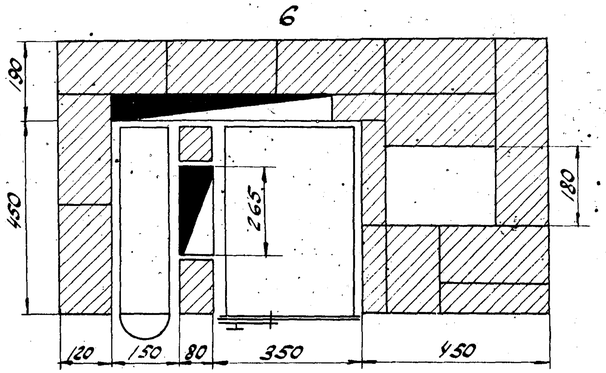

7

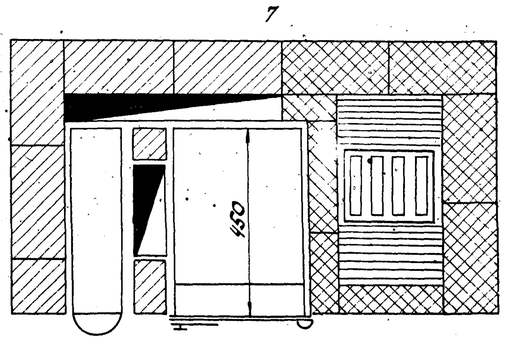

8

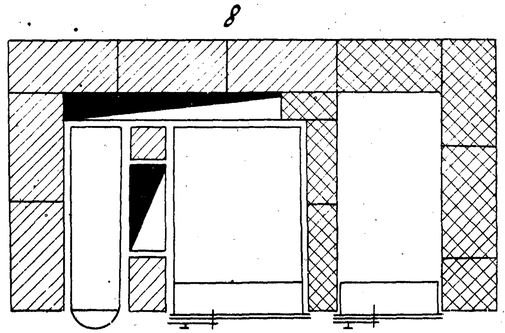

Примечание:

1. Данный чертеж см. с листом ОВ-7.

Красный кирпич.

Огнеупорный кирпич.

1971	Печи бытовые отопительно-варочные	Кухонная кирпичная плита КП-4 Теплоотдача 1000 ккал/час Размеры в плане 1150×640 мм. Вес 750 кг	Типовые конструкции 1.193-2	Альбом I ч. 2	Лист ОВ-6

ЦНИИЭП инженерного оборудования г. Москва

Нач. отд.	Шерель	
Гл. инж. отд.	Сагуновский	
Гл. инж. пр.	Ковалевский	
Рук. гр. пр.	Зуевский	
Ст. инж.	Сугина	

Инженер, ст. Шадрина

Изм. | Кол.уч. | Лист | N док. | Подп. | Дата

10941-02 7

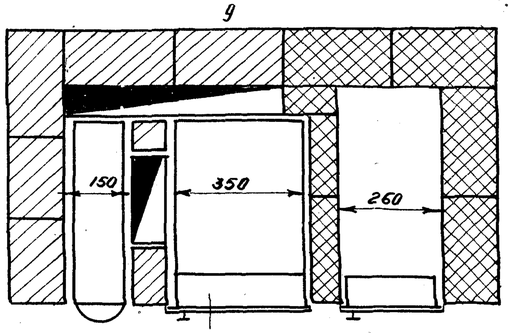

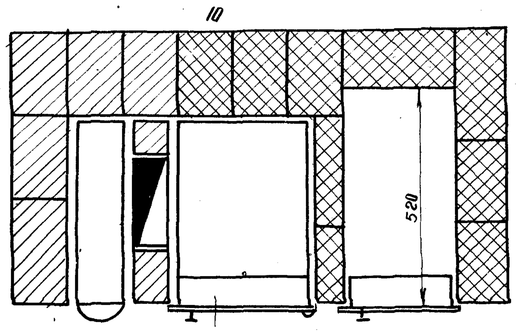

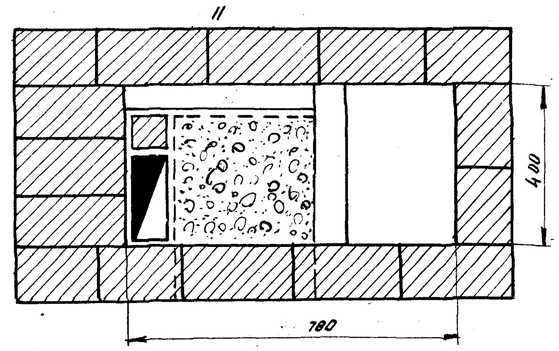

Духовой шкаф

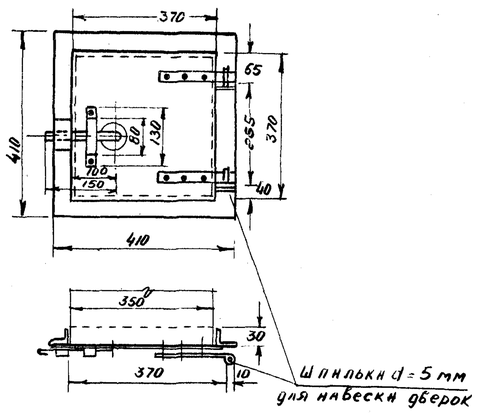

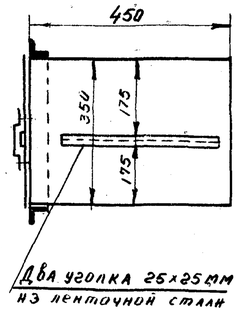

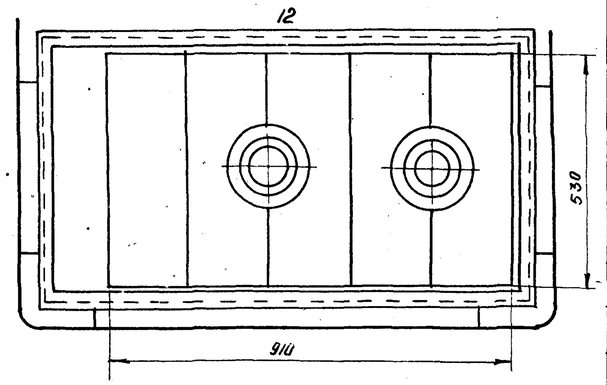

Водогрейная коробка

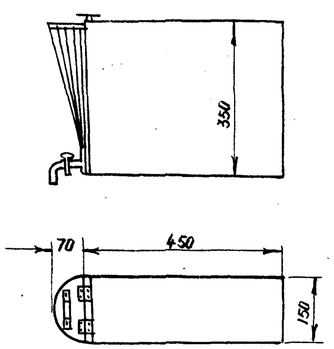

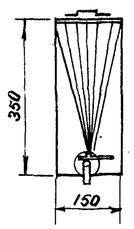

Вставная решетка для духового шкафа

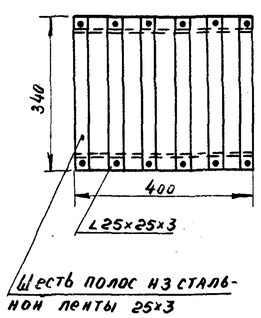

Обвязка

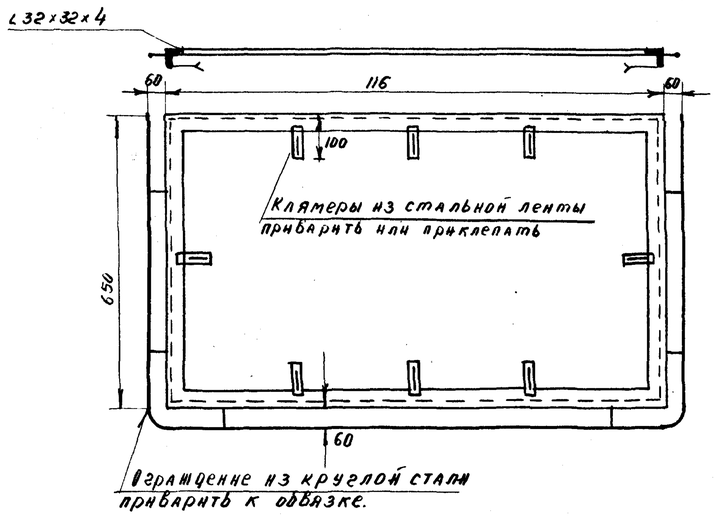

Спецификация основных материалов и приборов

7

Наименование	Единица измер.	Размеры мм	Колич.
Кирпич глиняный обыкновенный	шт	250×120×65	175
Кирпич глиняный огнеупорный	"	250×123×65	35
Глина обыкновенная	$м^3$		0,04
Песок	"		0,02
Колосниковая решетка	шт	252×250	1
Топочная дверка	"	250×205	1
Поддувальная и прочистная дверка	"	130×140	2
Чугунная плита составная с конфорками	компл.	530×360	2
То же, без конфорок	шт.	530×190	1
Войлок строительный	кг	—	1,2
Кровельная сталь (4 кг)	$м^2$	640×1150	0,75
Обвязка	компл.	640×1150	1
Угловая сталь	пог. м	32×32×4	3,6
Стальная лента	"	25×1,5	1,2
Круглая сталь	"	d=12	3,1
Предтопочный лист	шт	500×700	1
Духовой шкаф	компл	350×350×450	1
Кровельная сталь (5 кг	$м^2$	—	1
Угловая сталь	пог. м	32×32×4	1,7
Петли	шт.	—	2
Затвор	компл	—	1
Вставная решетка для духового шкафа	шт	400×340	1
Угловая сталь	пог. м	25×25×3	1,6
Стальная лента	"	25×3	2,04
Водогрейная коробка	шт.	150×350×450	1
Оцинкованная кровельная сталь	$м^2$	—	0,6
Кран	шт.	d=15	1

Примечание:

1. Данный лист см. с листом ОВ-6.

1971	Печи бытовые отопительно-варочные	Кухонная кирпичная плита КП-4. Теплоотдача 1000 ккал/час. Размеры в плане 1150×640 мм. Вес 750 кг.	Типовые конструкции 1.193-2	Альбом I	Лист ОВ-7

Гл. инж. проекта Щедрова
Исполнит. Сугина
Нач. отдела Гл. спец. Сатунский
Гл. инж. пр. Ковалевский
Рук. кон. гр. Зуевский
Ст. инж. Сугина

ЦНИИЭП инженерного оборудования г. Москва

Фасад.

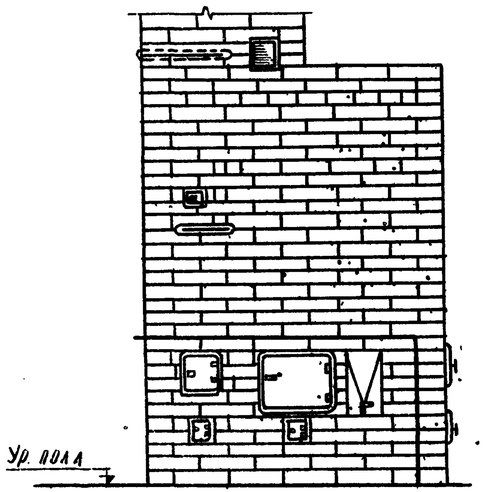

Ряды

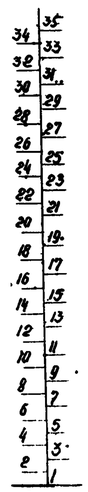

Разрез I-I

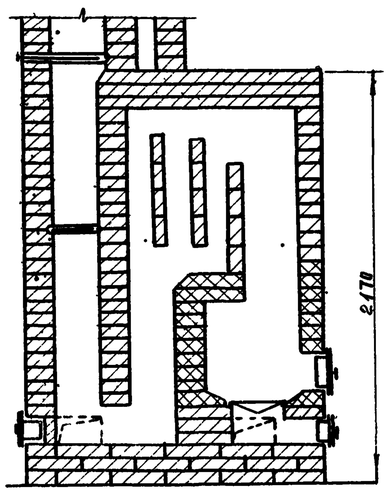

Масштаб 1:10

Разрез II-II

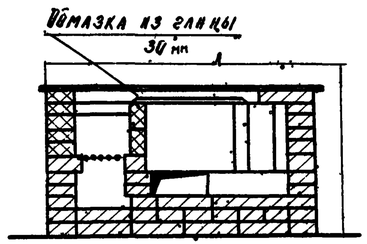

Ряды

Разрез III-III

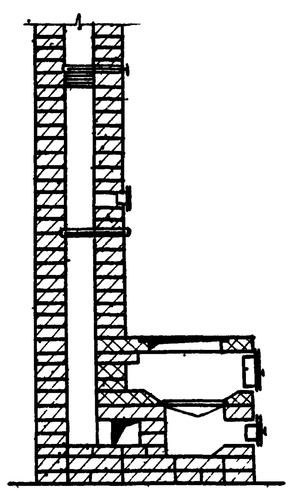

Разрез IV-IV

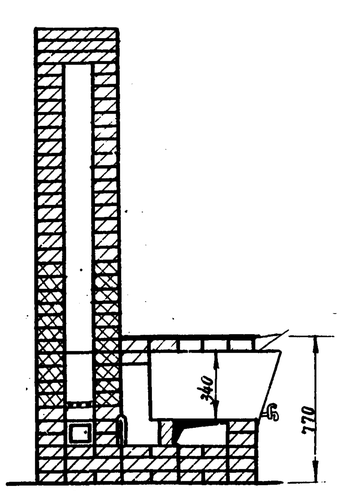

1

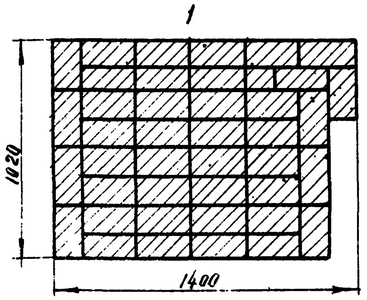

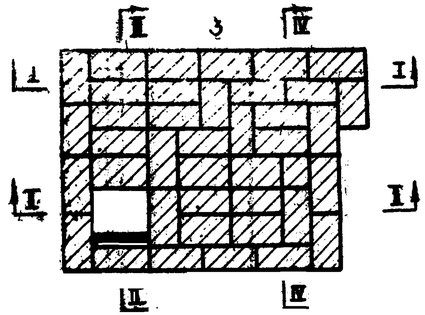

5

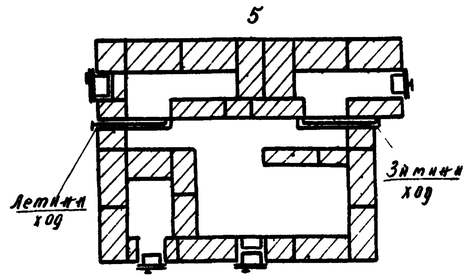

7

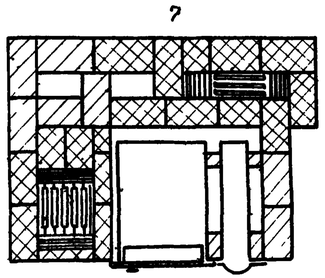

9

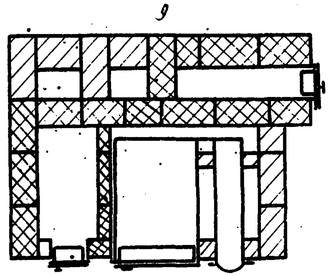

2

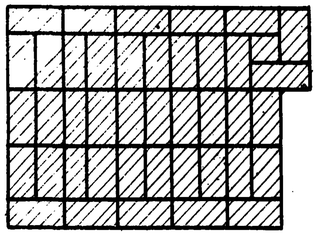

4

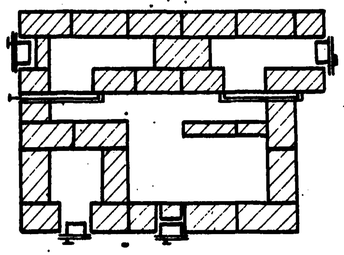

6

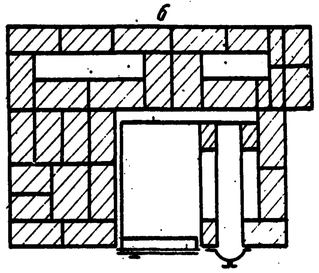

8

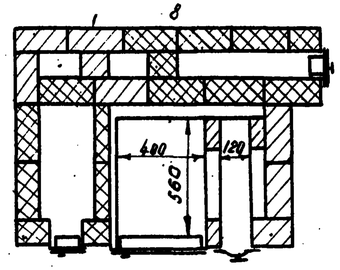

10

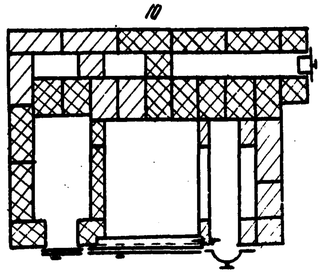

Примечание:

1. Данный лист см. с листом ОВ-9.

1971	Печи бытовые отопительно-варочные	Кухонная плита площ. со щитком имеющим самостоятельную топку. Теплоотдача 3100 ккал/час. Размеры в плане 1400×1020 мм. Вес 2800 кг.	Типовые конструкции 1.193-2	Альбом I г 2	Лист ОВ-8

Нач. отдела	Перелъ		
Гл. спец. отд.	Сатуновский	Щеурова	
Гл. инж. пр.	Коблевский		
Рук. груп.	Зуевская		
Ст. инж.	Сугана		

ЦНИИЭП инженерного оборудования Москва

Масштаб 1:10

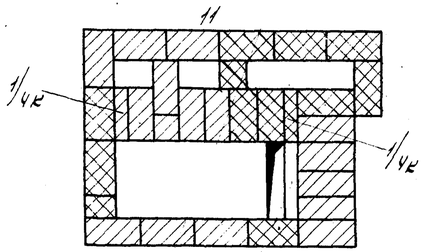

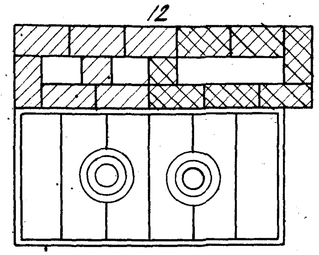

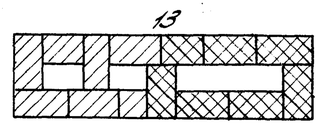

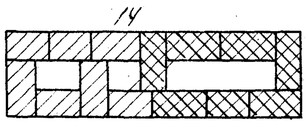

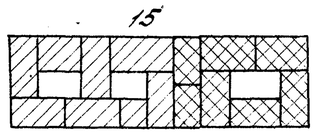

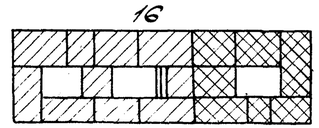

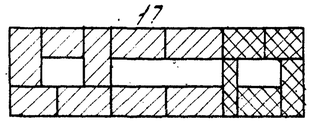

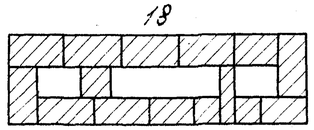

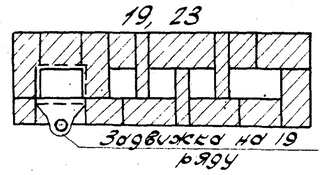

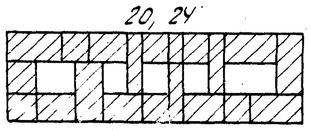

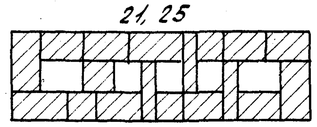

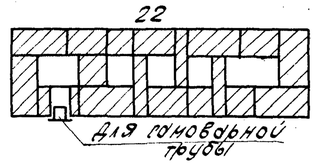

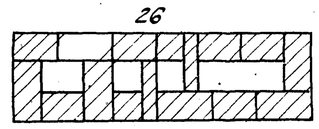

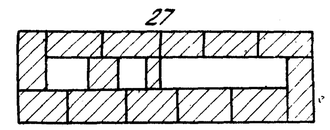

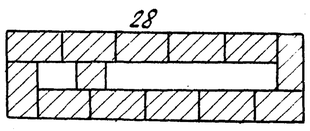

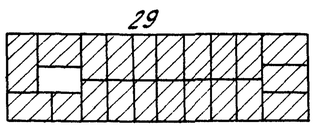

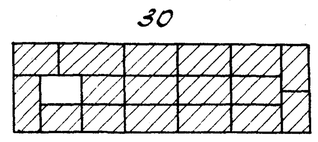

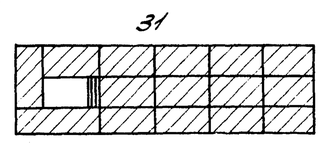

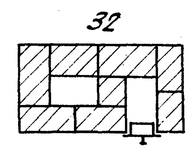

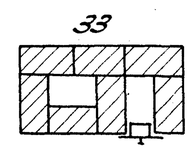

Спецификация основных материалов и приборов

Наименование	Ед. изм.	Размеры в мм	Кол-во
Кирпич глиняный обыкновенный	шт	250×120×65	530
Кирпич огнеупорный	"	250×123×65	160
Глина красная	$м^3$	—	0,4
огнеупорная	кг		30
Песок	—//—	—	0,3
Колосниковая решетка	шт	262×300	1
то же	"	130×300	1
Топочная дверка	"	205×205	1
то же	"	130×205	1
Поддувальная дверка	"	130×140	2
Прочистная	"	130×140	2
Дымовая задвижка	"	240×130	3
Водогрейная коробка	"	120×340×560	1
Духовой шкаф	"	440×340×560	1
Самоварник	"	d=10	1
Плита чугунная с 2 конфорками	"	200×520	6
Сталь полосовая	"	50×2,2; l=550	1
" угловая	пог. м	30×30×0,4	4
Предтопочный лист из кровельной стали	шт.	500×700	1

Примечание:

1. Данный лист см. с листом ОВ-8.

1071	Печи бытовые отопительно-варочные	Кухонная плита КПОЩ со щитком имеющим самостоятельную топку. Теплоотдача 3100 ккал/час. Размеры в плане 1400×1020 мм. Вес 2800 кг	Типовые конструкции 1.193-2	Альбом I ч. 2	Лист ОВ-9

ЦНИИЭП инженерного оборудования г. Москва

Нач. отд. Портель; Гл. спец. отд. Батуновский; Гл. инж. пр. Королевский; Рук. гр-пы Зуевский; Ст. инж. Сугина; Исполнит. Щедрова

Разрез I-I М1:20

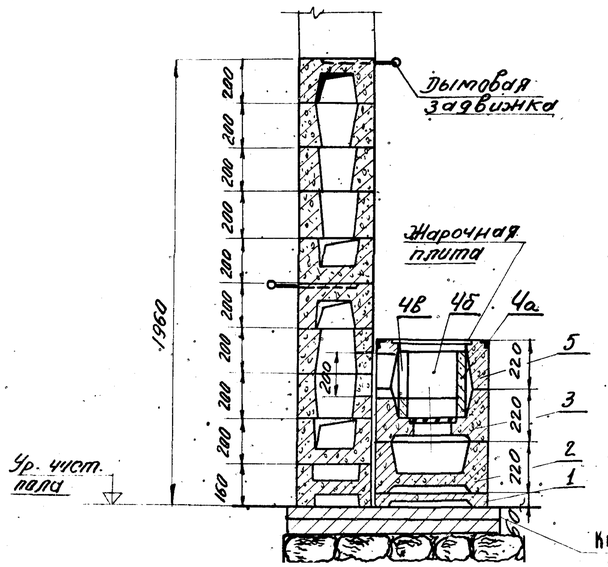

Разрез II-II

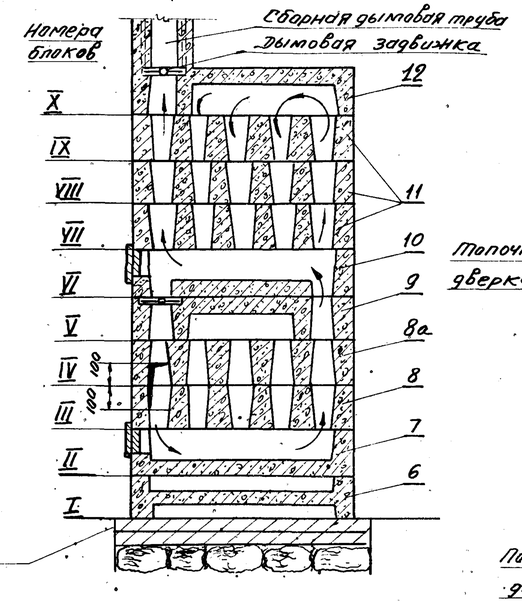

Разрез III-III

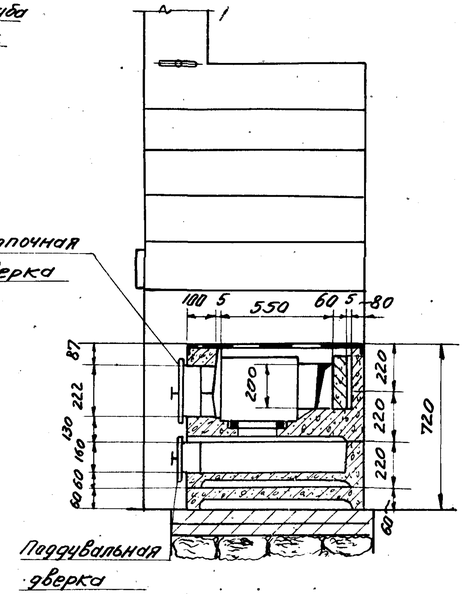

Общий вид

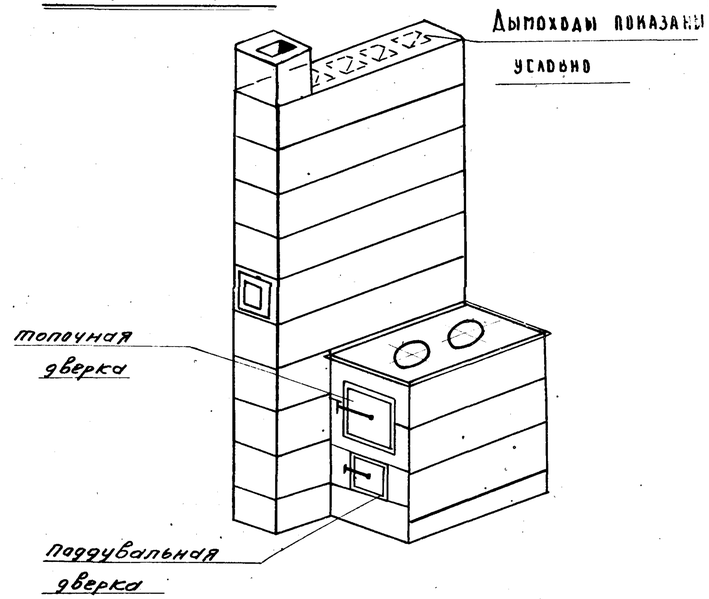

Вид сверху

(настил условно снят)

М1:20

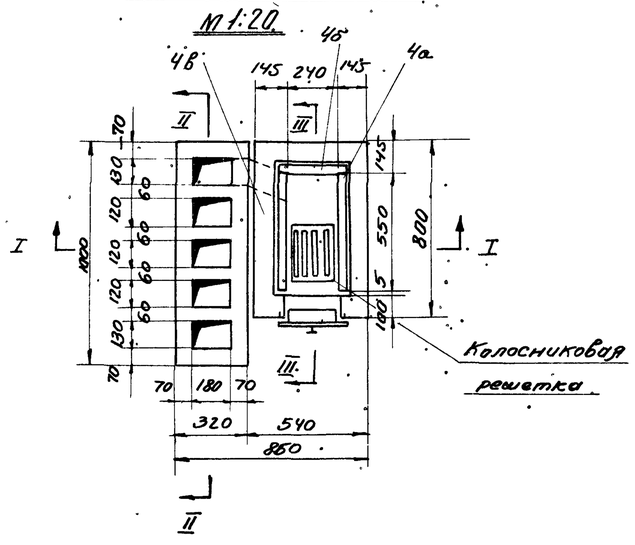

Спецификация приборов

Наименование	Единица измерения	Размер в мм	Количество
Дверка топочная	шт	280 × 240	1
Полудверка поддувальная	шт	280 × 170	1
Плита чугунная	шт	710 × 410	1
Колосниковая решетка	шт	250 × 180	1
Клапан-переключатель	шт	130 × 180	1
Предтопочный лист	шт	500 × 700	1

Состав жаростойкого бетона на 1 м³ смеси

Цемент марки 400 . . . . . 300 – 350 кг,
Шамот . . . . . 100 – 300 кг.
или
Зола . . . . . 100 – 150 кг.
Шамотный песок крупностью
Зерен 0,15 – 0,5 см. — 450 – 500 кг.
Шамотный щебень.
Крупностью 0,5 – 2,0 см – 650 – 700 кг

Спецификация блоков

N блока	Объем блока в м³	Количество	Вес в кг	
			Единичный	общий
1	0,02	1	34	34
2	0,057	1	95	95
3	0,045	1	81	81
4 (а, б и в)	0,044	3	26, 26, 24	228
5	0,049	1	84	84
6	0,04	1	68	68
7	0,044	1	76	76
8, 8а	0,043	2	72	144
9	0,042	1	71	71
10	0,043	1	72	72
11	0,042	3	71	213
12	0,043	1	72	72
Итого	0,512	15	—	1082

Общий вес ~ 1120 кг.

1971	Печи бытовые отопительно-варочные	Кухонная плита со щитком из бетонных блоков КПЩ. Теплоотдача 2400 ккал/час. Размеры в плане 1000 × 850 мм. Вес 1120 кг.	Типовые конструкции 1.793-2	Альбом I 4.2	Лист ОВ-10

Нач. отдела	Дедыл	Исполнил	Кирсанова
Гл. спец. отд.	Сагуновский		
Гл. инж. пр.	Ковалевский		
Рук. конструктивной	Грузевский		
Ст. инженер	Сутина		

ЦНИИЭП инженерного оборудования г. Москва

Вид со стороны плиты

Ряды

Разрез I-I

Масштаб 1:10

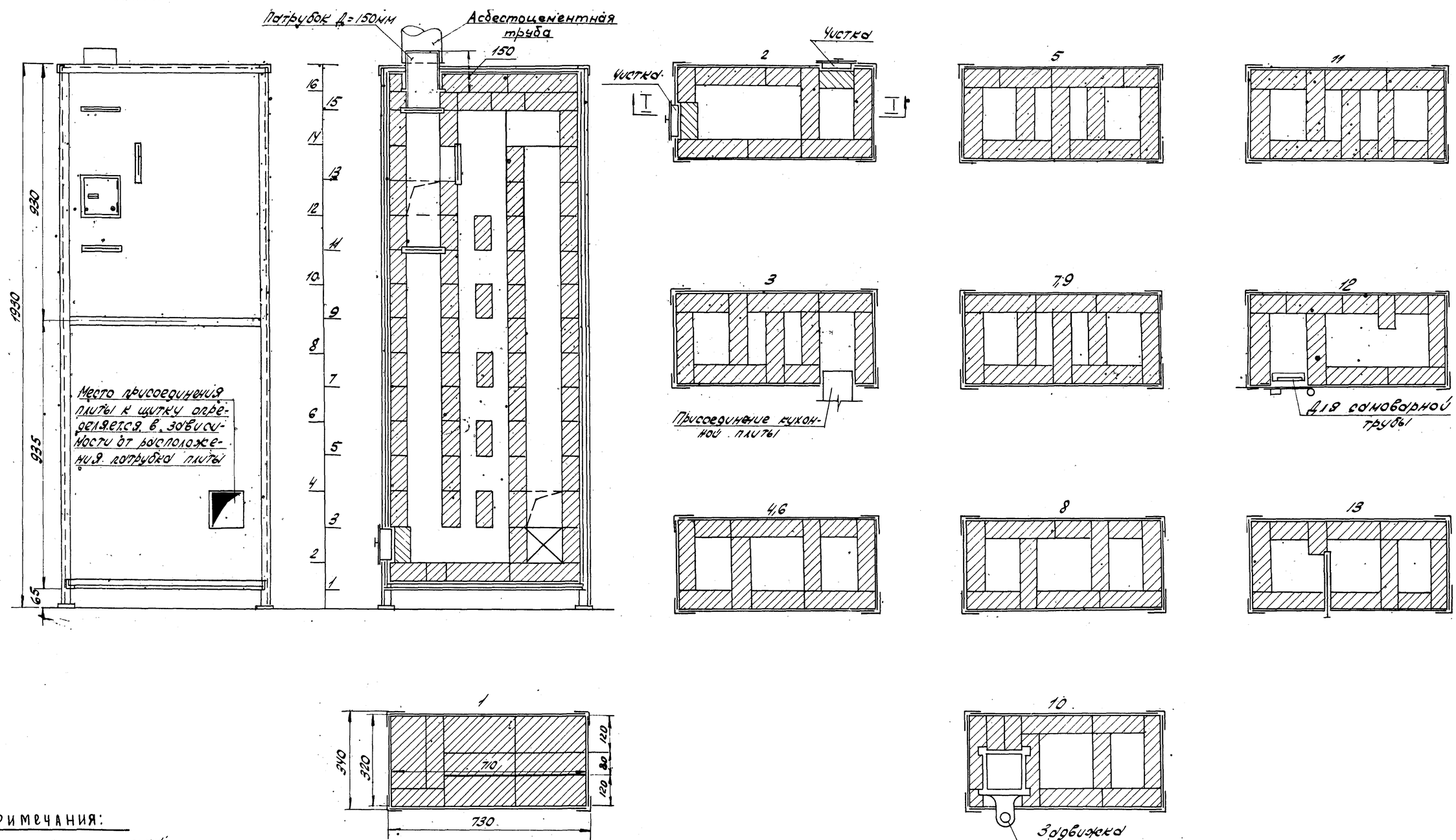

Примечания:

1. Теплоотдача щитка:

При присоединении за духовым шкафом - 500 ккал/час.

перед духовым шкафом - 1200 ккал/час

2. Данный лист см. с листом ОВ-12.

1971	Печи бытовые отопительно-варочные	Отопительный щиток кирпичный облегченной конструкции ОЩК-1. Теплоотдача 500-1200 ккал/час Размеры в плане 730×340 мм. Вес 650 кг.	Типовые конструкции 1.193-2	Альбом I ч 2	Лист ОВ-11

ЦНИИЭП инженерного оборудования г. Москва

Нач. отд. Перель; Гл. спец. отд. Катуновский; Гл. инж. пр. Ковалевский; Рук. гр. пр. Руевский; Ст. инж. Сугина; Инженер Щедрова

Каркас

Масштаб 1:10

Вид со стороны плиты

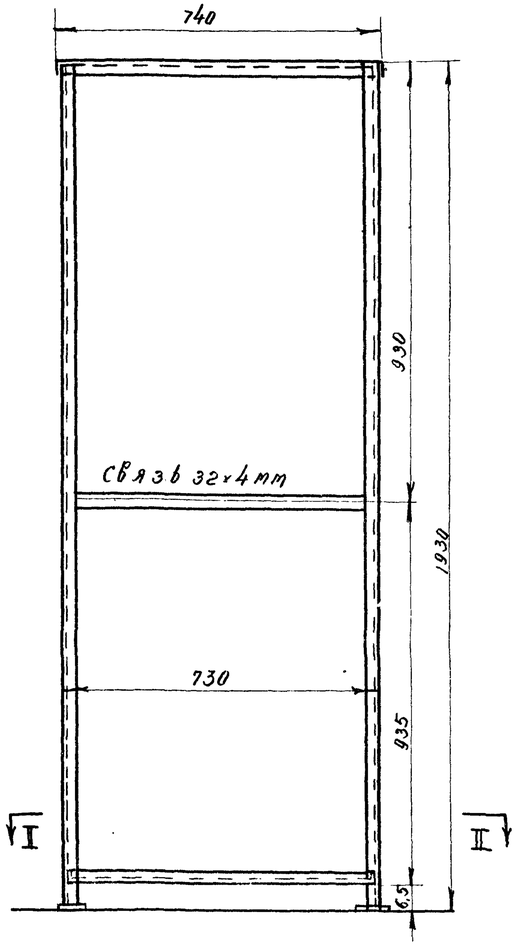

Разрез

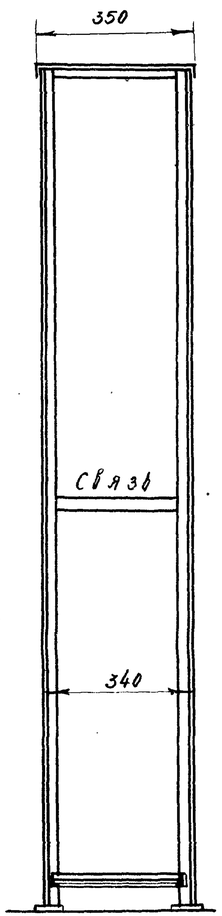

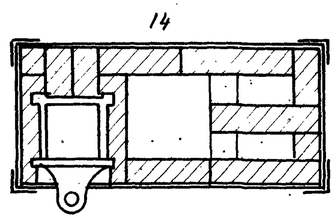

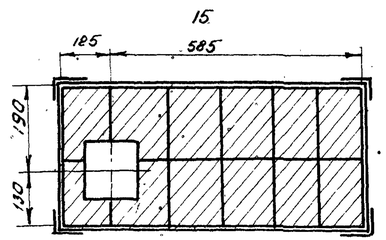

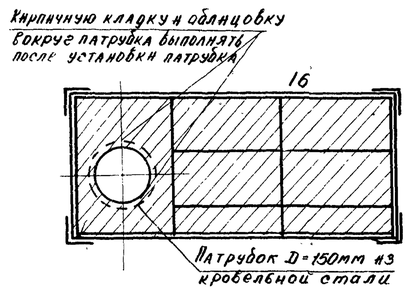

План по II-II

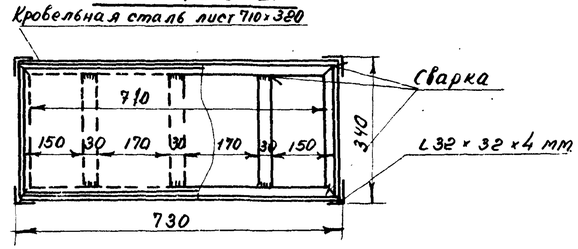

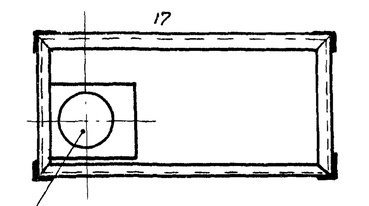

Патрубок из кровельной стали для присоединения печи к дымовой трубе.

Спецификация основных материалов и приборов

Наименование	Ед. изм.	Размеры в мм	К-во
Кирпич глиняный обыкновенный	шт.	250×120×65	140
Глина обыкновенная	м³	—	0,02
Песок			0,01
Каркас	компл.	730×340×193	1
Угловая сталь	п. м.	32×32×4	12
Полосовая сталь	"	32×4	2,7
Асбофанера	м²	δ=5	4
Дверки	шт.	130×130	3
Патрубок из кровельной стали	"	d=150; l=150	1
Дымовая задвижка	"	130×130	3
Подкладки под ножки каркаса	шт.	70×70 δ-5	4
Предтопочный лист	шт	500×700.	1

Теплоотдача щитка

а) при присоединении за духовым шкафом плиты 500 ккал/час;

б) при присоединении перед духовым шкафом - 1200 ккал/час.

Примечания:

Дымовая труба может быть выполнена:

1. В виде канала 140×140 см. в соседней кирпичной стене
2. Как насадная из утепленных асбесто-цементных труб d=120-150 мм.
3. Как отдельно стоящая труба из керамических труб или бетонных блоков.
4. Данный лист см. с листом ОВ-11.

1971	Печи бытовые отопительно-варочные	Отопительный щиток кирпичный облегченной конструкции ОЩК-1. Теплоотдача 500-1200 ккал/ч. Размеры в плане 730×340 мм. Вес 650 кг.	Типовые конструкции 1.193-2	Альбом I ч 2	Лист ОВ-12

ЦНИИЭП инженерного оборудования Москва
Нач. отд. Перель
Вл. спец. отд. Сатуновский
Вл. инж. пр. Кобалевский
Рук. груп. Зуевский
Ст. инженер Сугина
Исполнили: Сурова

Общий вид

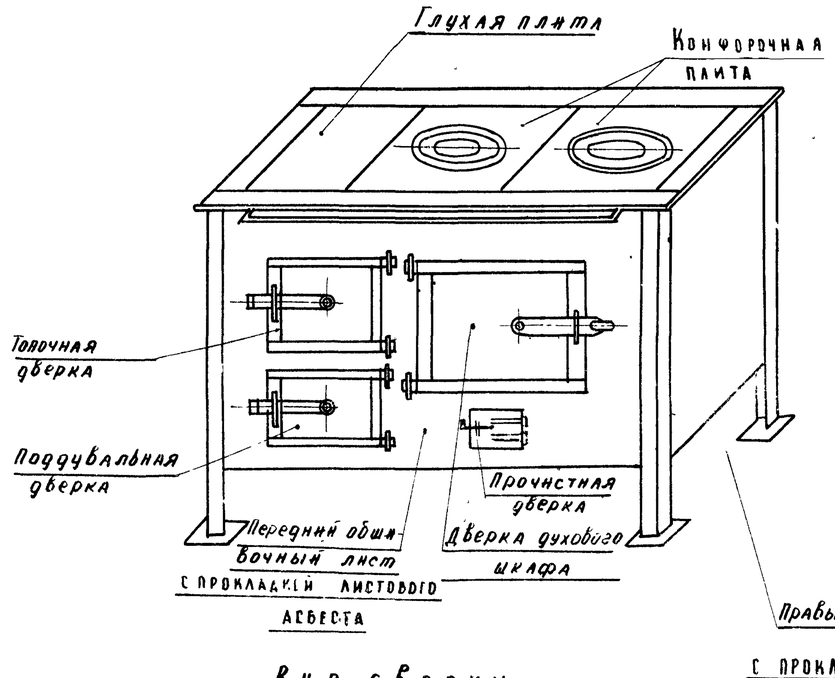

Вид сзади

М 1:10

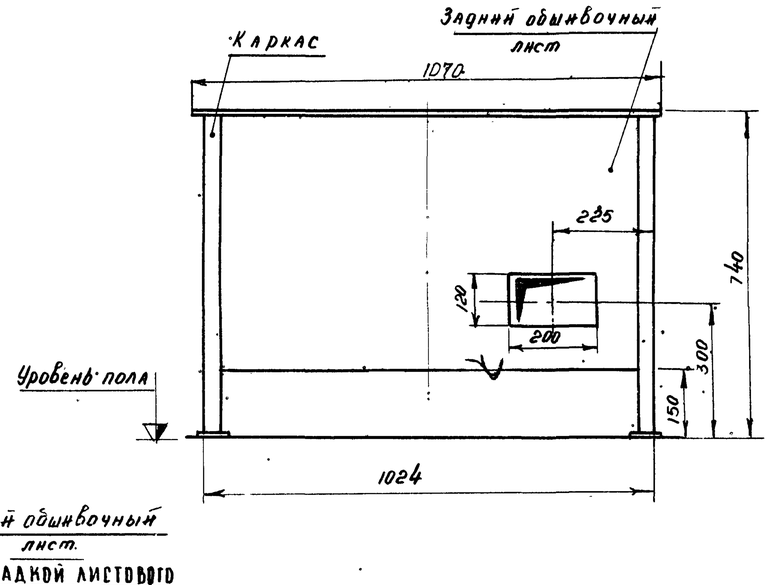

Разрез II-II

М 1:10

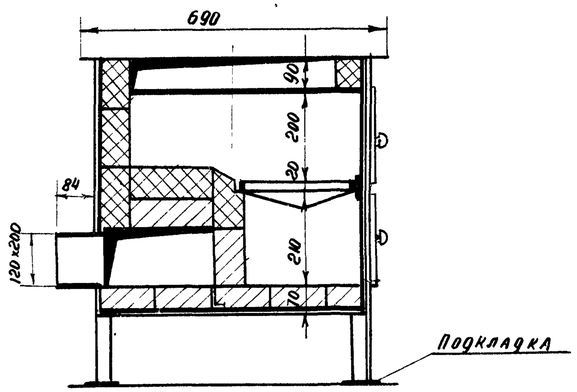

Вид сверху

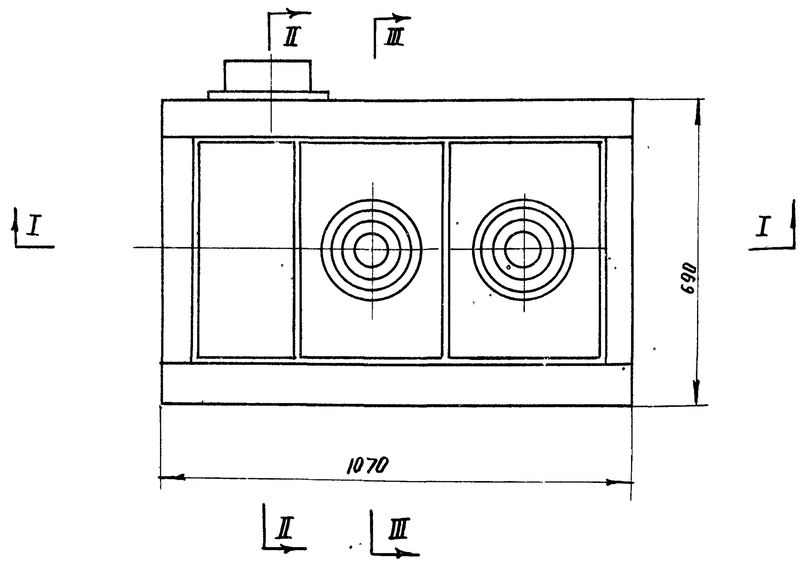

Разрез I-I

М 1:10

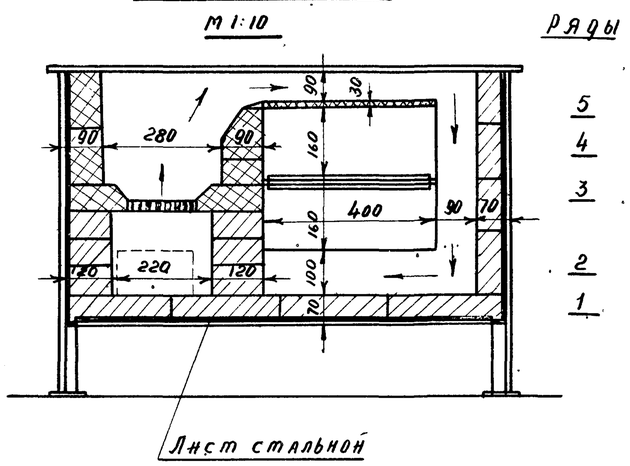

Разрез III-III

М 1:10

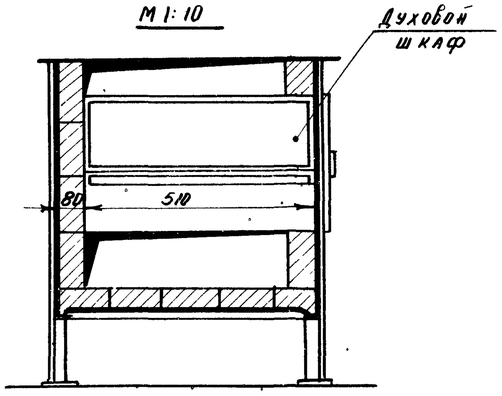

Примечание:

1. Данный лист см. с листом ОВ-14.

1971	Печи бытовые отопительно-варочные	Кухонная плита КП-2 Завода „Нарпит" Теплоотдача Q = 800 ккал/час. Вес 121 кг (без футеровки) Размеры в плане 690 × 1070 мм	Типовые конструкции 1.193-2	Альбом I. г 2	Лист ОВ-13

ЦНИИЭП инженерного оборудования г. Москва

Нач. отдела Агрель; Гл. специалист Батуновский; Гл. инж. пр. Ковалевский; Рук. гр. Зуевский; Ст. инженер Сугина

1

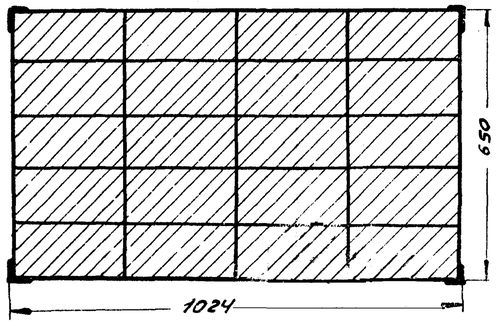

М1:10

3

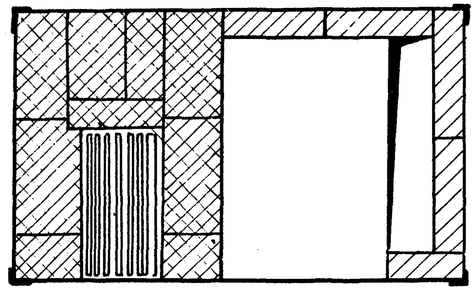

М1:10

5

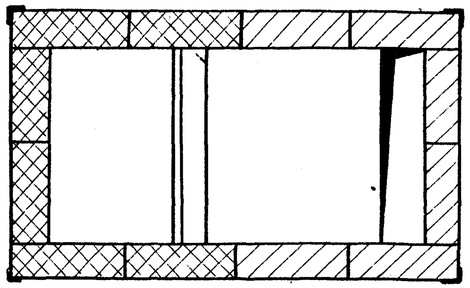

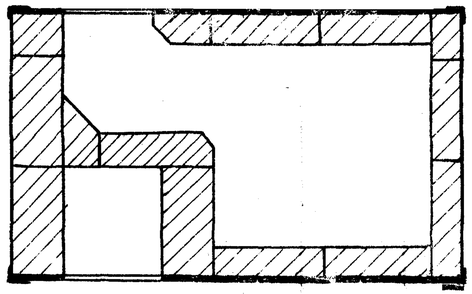

4

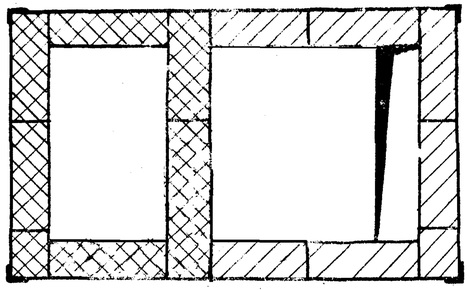

Каркас

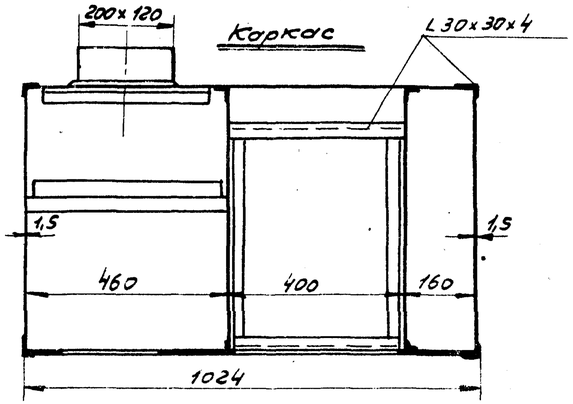

Каркас

М1:10

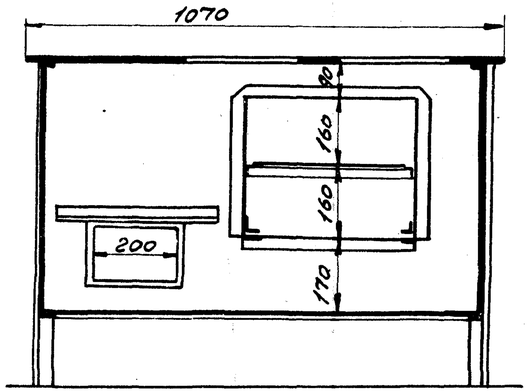

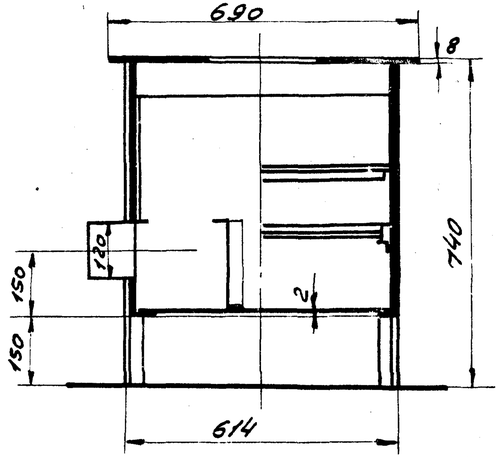

Спецификация основных материалов и приборов

Наименование	Единица измерения	Размер в см.	Количество
Каркас	компл.	1024×614×731	1
Обшивочный стальной лист:			
передний	шт.	1000×635×1,5	1
задний	"	1000×635×1,5	1
левый	"	625×590×1,5	1
правый	"	625×590×1,5	1
дно	"	995×585×2,0	1
Патрубок дымохода	"	200×120×100	1
Конфорочная плита	"	490×360	2
Глухая плита	"	490×220	1
Колосниковая решетка	"	360×156	1
Топочная дверка	"	236×206	1
Поддувальная дверка	"	236×146	1
Духовой шкаф	"	510×400×320	1
Дверка духового шкафа	"	373×286	1
Кирпич глиняный обыкновенный	"	250×120×65	70
Глина красная	м3	——	0,1
Песок	"	——	0,1
Глина огнеупорная	кг	——	10
Дверка прочистная	шт.	140×100	1
Подкладки подножки каркаса	шт.	80×80 δ=5	4
Сталь полосовая	шт.	1050×60 δ=4	2
Кирпич огнеупорный	шт.	250×123×65	80

Примечание:

1. Данный лист см. с листом ОВ-13.
2. К печи предусмотреть предтопочный лист размером 500×700 мм

1971	Печи бытовые отопительно-варочные.	Кухонная плита КП-2 завода „Нарпит" Теплоотдача 800 ккал/час. Размеры в плане 690×1070 мм. Вес 121 кг. (без футеровки).	Типовые конструкции 1.193-2.	Альбом I ч. 2	Лист ОВ-14

ЦНИИЭП инженерного оборудования Москва

Нач. отд. Перель; Гл. спец. отд. Слуновский; Гл. инж. пр. Ковалевский; Рук. группы Гуревич; Инженер Сутин; Исполнит. Кирпанова

Общий вид

М 1:10

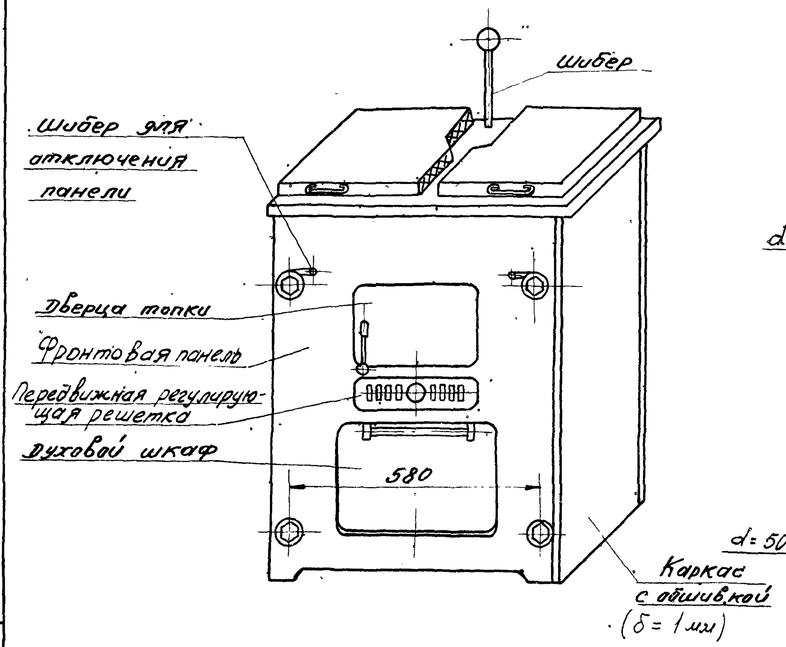

Вид сбоку

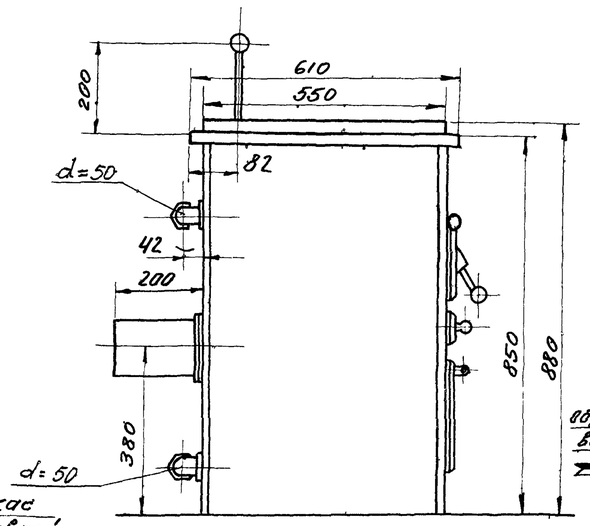

Вид сзади

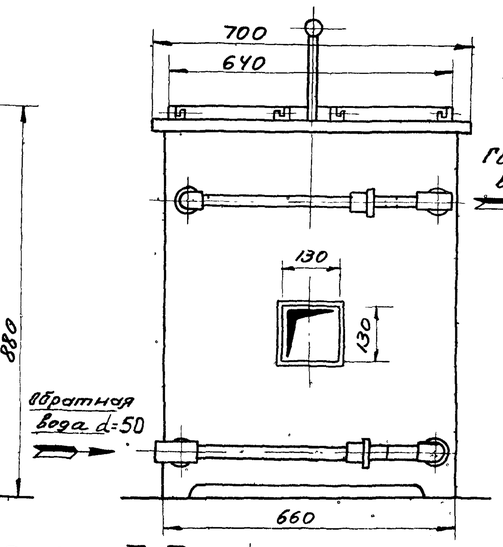

Вид сверху

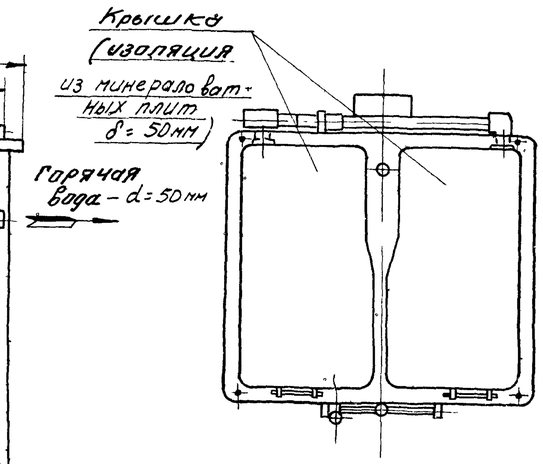

Вид сверху

(крышка условно снята)

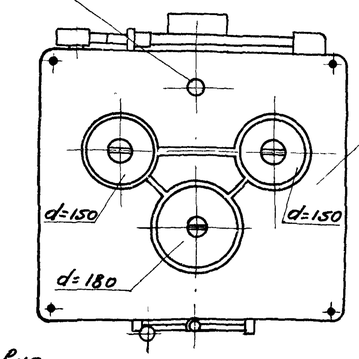

Разрез I-I

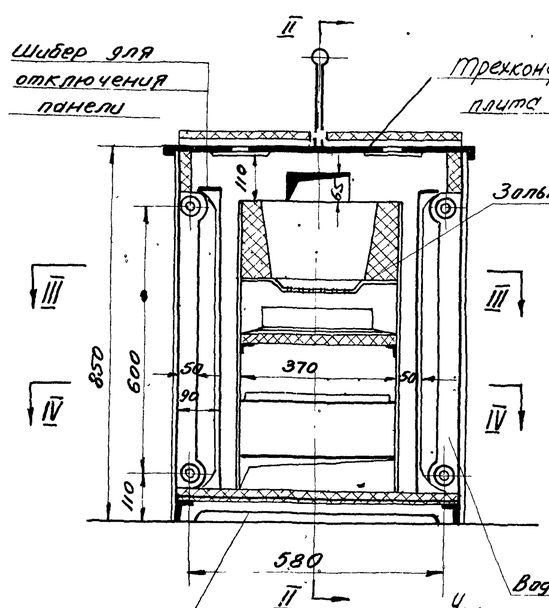

Разрез II-II

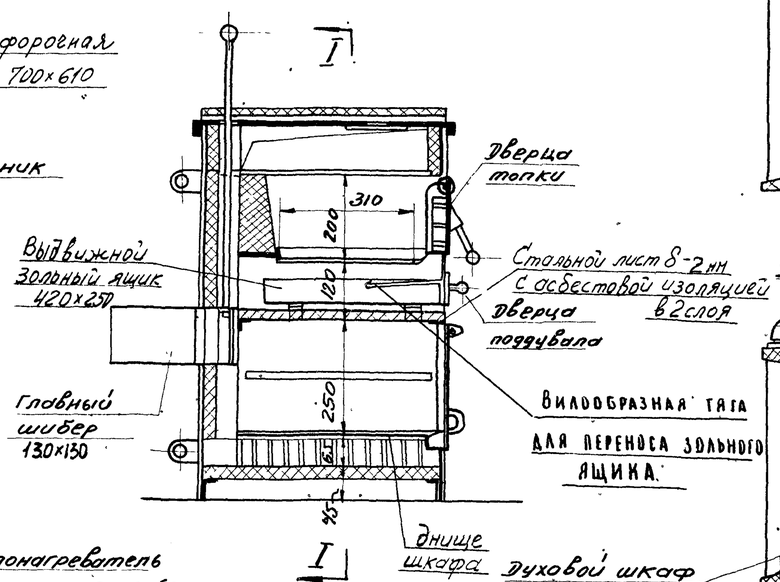

Разрез III-III

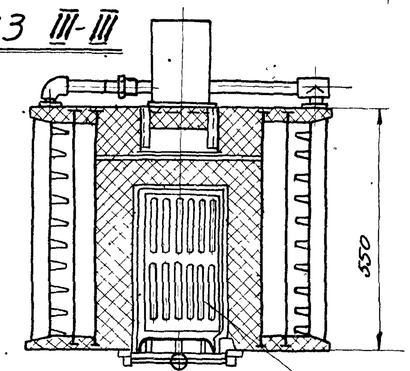

Разрез IV-IV

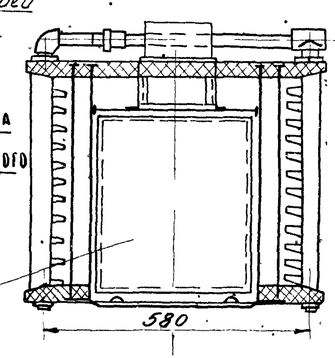

Колосниковая решетка

Примечание:

1 Чертеж печи дан в качестве справочного материала для определения габаритов, общего устройства и характеристики плиты. Адреса заводов, изготовляющих печи индустриальных типов, см. пояснительную записку этого альбома. – – серия 1-193-2, часть 1.

1971	Печи бытовые отопительно-варочные	Котел-плита КТП-2. Теплопроизводительность 8000 ккал/час. Размеры в плане 750×610. Вес 360 кг	Типовые конструкции 1.193-2	Альбом I ч 2	Лист ОВ-15

ЦНИИЭП инженерного оборудования г. Москва

Нач. отдела Гутнов; Гл. спец. отд. Ковалевский; Гл. инж. пр. Гуревский; Рук. конструктор Сутина; Ст. инженер Сутина; Н. контр. Кирсанова; Инж. Кирсанова

Общий вид.

Масштаб 1:10.

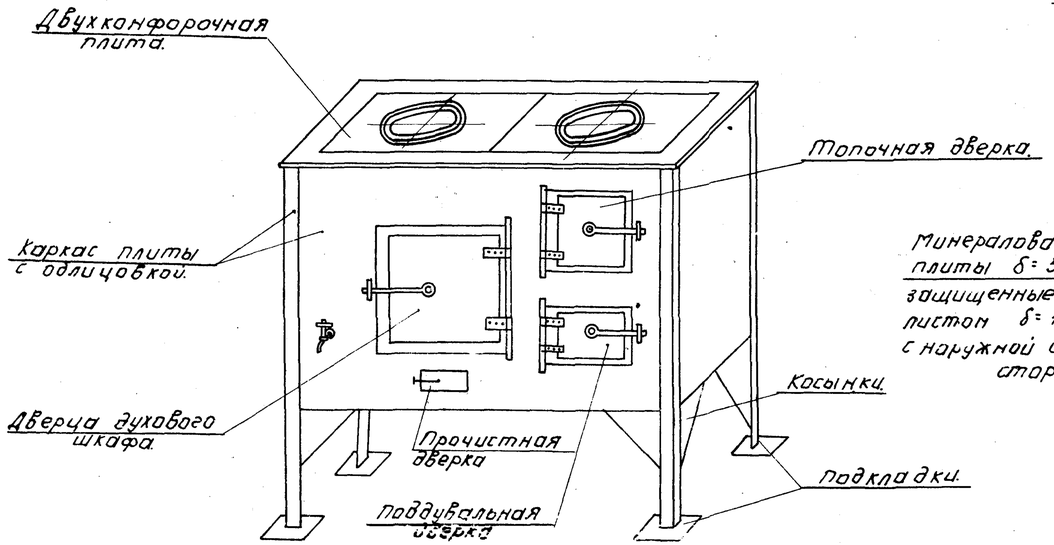

Разрез II-II.

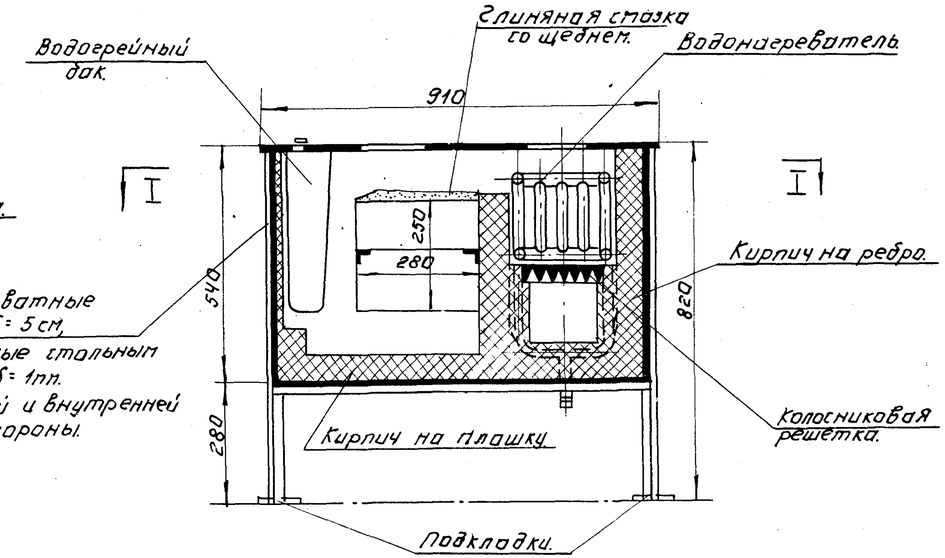

Разрез III-III

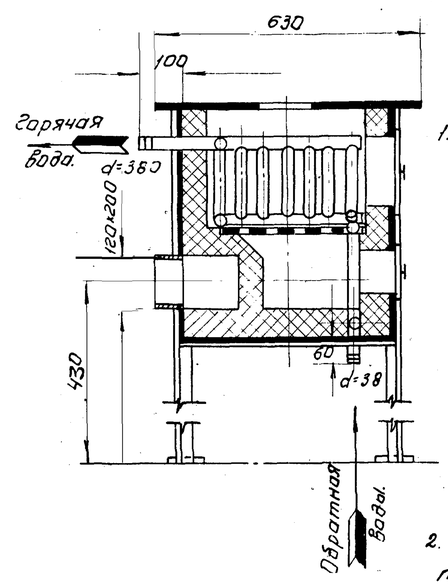

Разрез I-I.

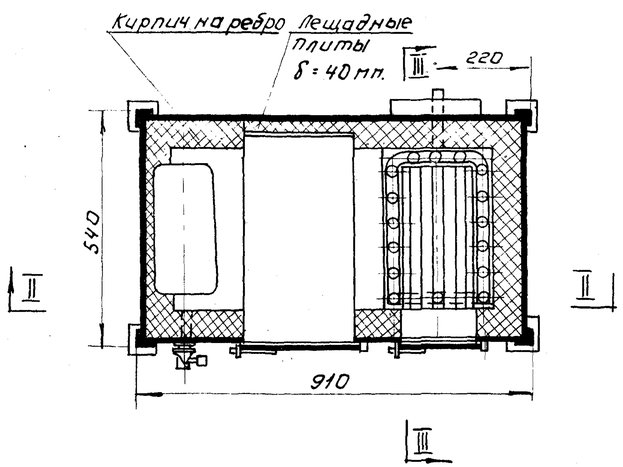

Примечание.

1. Чертеж печи дан в качестве справочного материала для определения габаритов, общего устройства и характеристики плиты. Адреса заводов, изготовляющих печи индустриальных типов, см. пояснительную записку этого альбома - Серия 1-193-2 часть 1.
2. К печи предусмотреть предтопочный лист размером 500×700 мм

Наименование.	Ед. изм.	Размеры в мм.	Колич.
Каркас.	комплект.	910×540; h=820	1
Обшивочный стальной лист:			
1) передний и задний.	шт.	910×540	2
2) левый и правый.	"	540×550	2
Днище.	"	910×540×2	1
Патрубок дымохода.	"	200×120×100	1
Плита чугунная на 2 конфорки.	"	410×210	2
Колосниковая решетка.	"	240×210	1
Топочная дверка.	"	240×210	1
Поддувальная дверка.	"	240×150	1
Духовой шкаф.	"	280×250	1
Кирпич ОГНЕУПОРНЫЙ	"	250×123×65	70
Глина красная.	$м^3$	—	0,1
Песок	$м^3$	—	0,1
Змеевик сварной из труб.	компл.	250×250×610	1
Трубы стальные бесшовные:			
d=50×45	шт.	l=910	2
d=50×45	"	l=240	2
d=38×32.	"	l=230	16

1971	Печи бытовые отопительно-варочные.	Кухонная плита КПВ-1 с котлом завода Нарпит. Теплоотдача 8000 ккал/час. Размеры в плане 910×630 мм. Вес 300 кг.	Типовые конструкции 1.193-2.	Альбом I 4.2	Лист ОВ-16

Инженерного оборудования г. Москва

Гл. инж. проекта Щедрова. Гл. спец. отд. Сатуновский. Гл. инж. пр. Ковалевский. Рук. группы Зубовский. Ст. инж. Сугина.

Общий вид

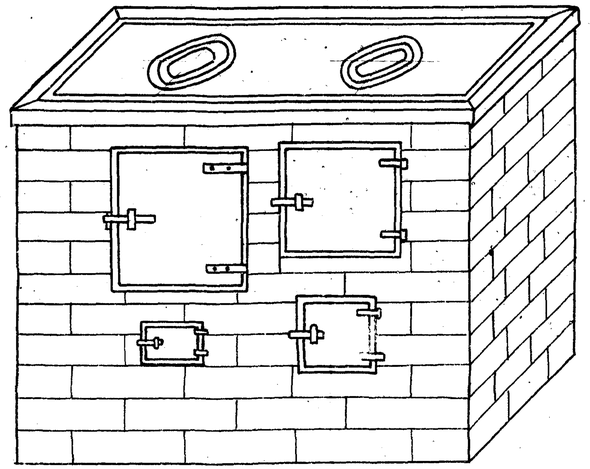

Разрез III-III

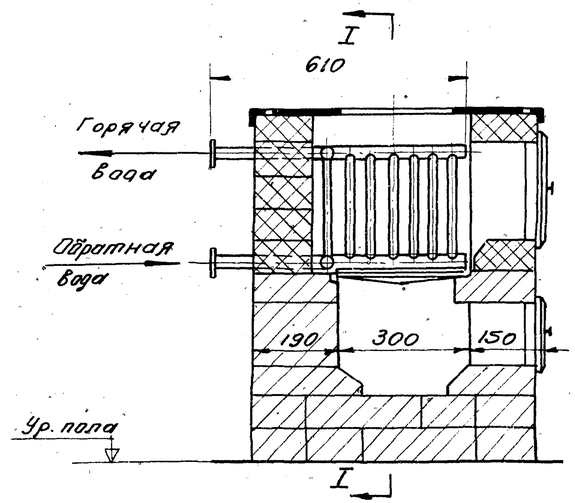

Разрез IV-IV

М 1:10

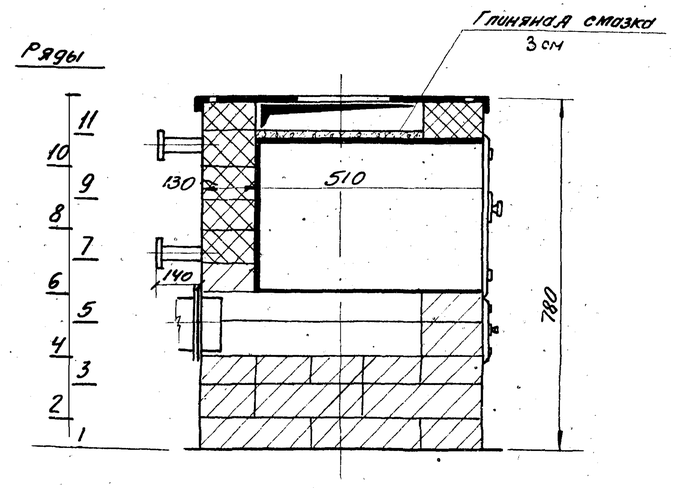

Разрез I-I

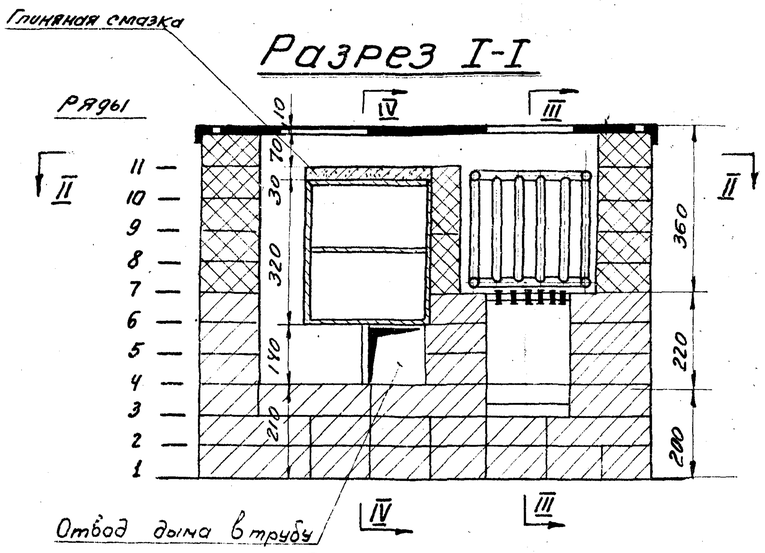

Вид сзади

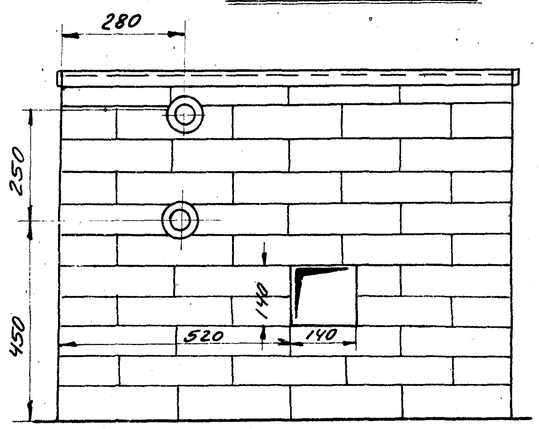

Регистр

М 1:5

Разрез А-А

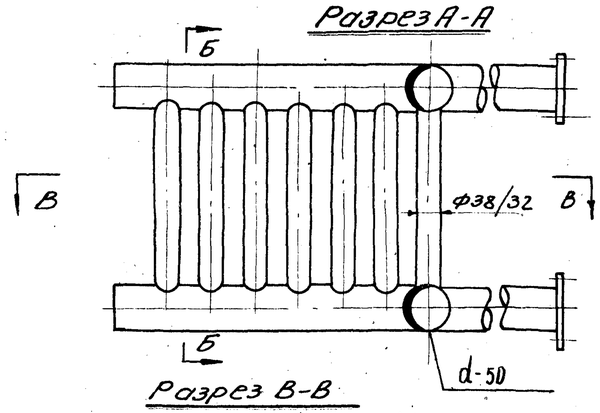

Разрез Б-Б

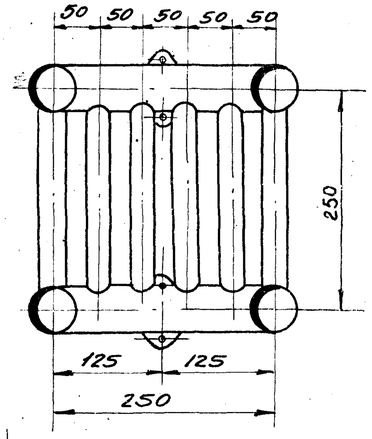

Разрез В-В

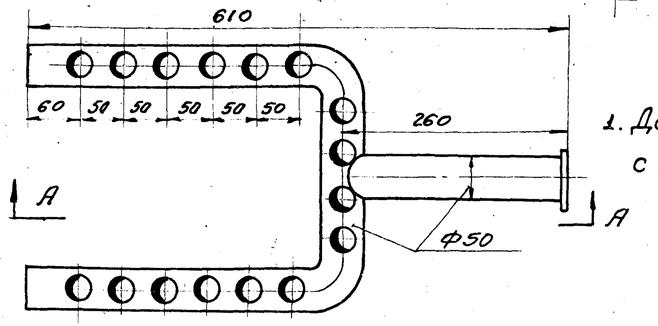

План

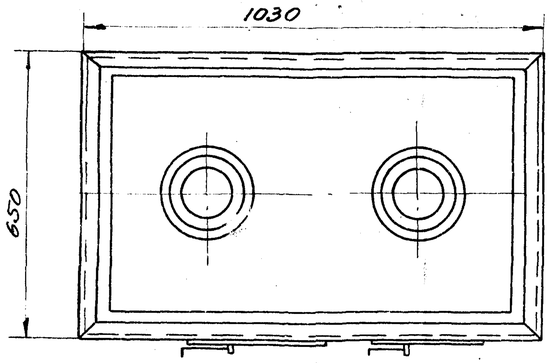

Разрез II-II

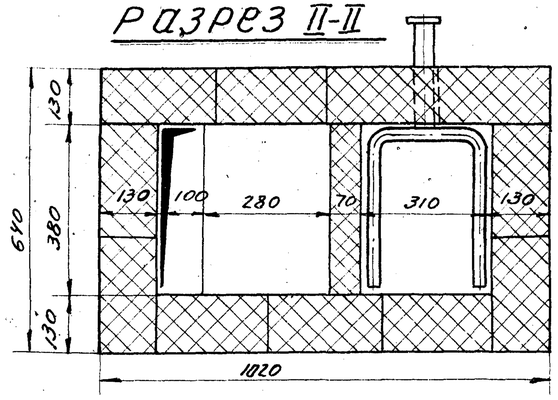

Примечание:

1. Данный лист см. с листом ОВ-18.

1971	Печи бытовые отопительно-варочные	Кухонная плита с котлом КОВ-2 Теплоотдача 7900 ккал/час. Размеры в плане 1030 × 650 мм. Вес 600 кг.	Типовые конструкции 1.193-2	Альбом I ч. 2	Лист ОВ-17

ЦНИИЭП инженерного оборудования г. Москва

Нач. отд.	Лесель		
Гл. спец. отд.	Сатуновский		
Гл. инж. пр.	Ковалевский		
Рук. конст. гр.	Зуевский		
Ст. инж.	Сугина		

Ст. инж.	Сугина		
Инж.	Кирсанова		

Масштаб 1:10

1

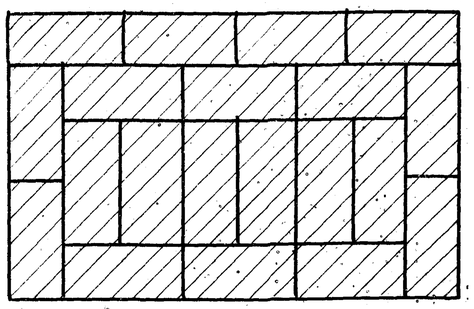

5

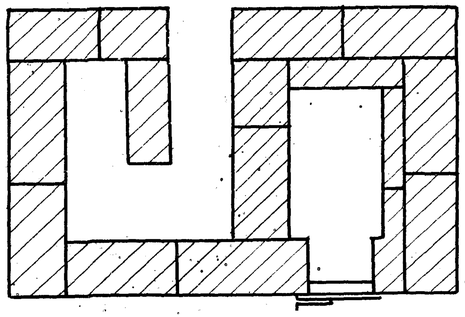

8

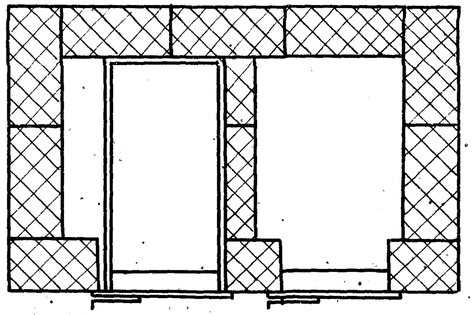

11

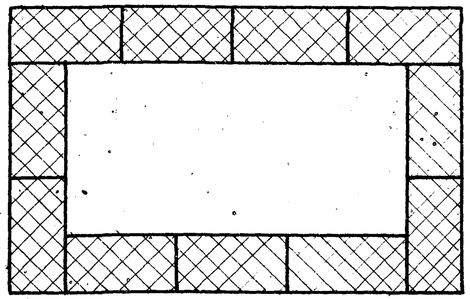

2

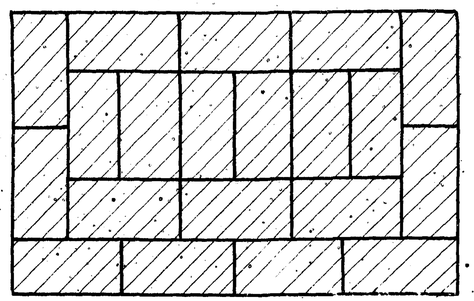

6

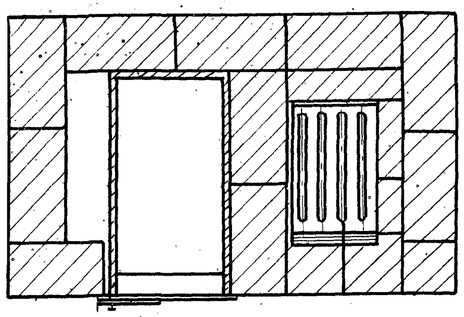

9

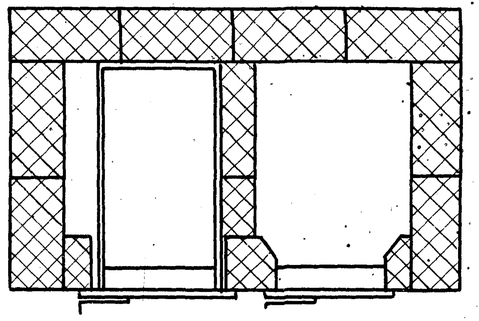

3

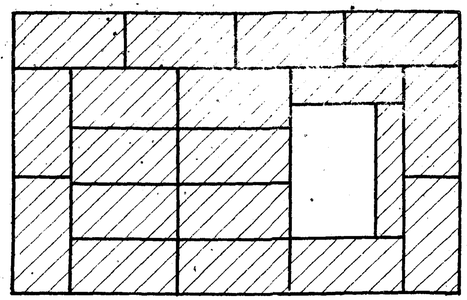

7

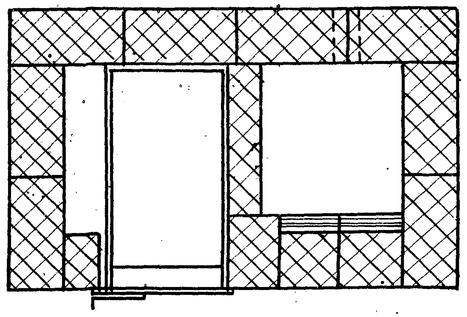

10

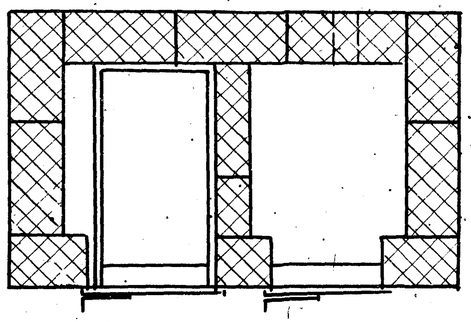

4

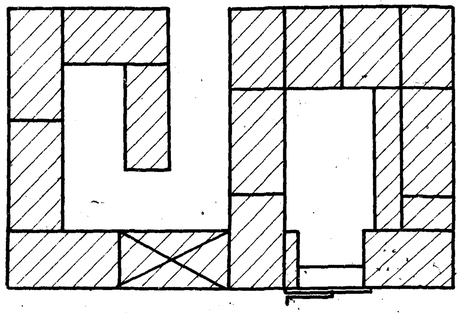

Спецификация основных материалов и приборов

Наименование	Единица измер.	Размеры в мм	Количество
Кирпич глиняный обыкновенный	шт.	250×120×65	95
Глина обыкновенная	$м^3$	——	0,2
Песок	$м^3$	——	0,15
Колосниковая решетка	шт.	350×205	1
Топочная дверка	шт.	260×245	1
Поддувальная дверка	шт.	150×160	1
Духовой шкаф	шт.	510×320×280	1
Плита чугунная с конфорками	шт.	980×530	1
Угловая сталь	пог.м	32×32×4	3,2
Предтопочный лист из кровельной стали	шт.	500×700	1
Регистр сварной из труб	шт.	250×250×610	1
Трубы стальные бесшовные			
ф = 50/45	шт.	ℓ = 910	2
ф = 50/45	шт.	ℓ = 235	2
ф = 38/32	шт.	ℓ = 230	16
Фланцы ф=50	шт.	——	2
Кирпич огнеупорн.	"	250×123×65	85

Примечания

1. Регистр-сварной из бесшовных стальных труб диаметром 38мм; коллектор диаметром 50мм.
2. Данный лист см. с листом ОВ-17.

1971	Печи бытовые отопительно-варочные	Кухонная плита с котлом КПВ-2. Теплоотдача 7900 ккал/час. Размеры в плане 1030×650 мм. Вес 600 кг	Типовые конструкции 1.193-2	Альбом I г 2	Лист ОВ-18

Главный инженер проекта Кирсанова

Нач. отдела Гл. спец. отд. Сату; Гл. инж. пр. Кобелевский; Рук. констр. Зуевский; Ст. инж. Сугина

ЦНИИЭП инженерного оборудования г. Москва

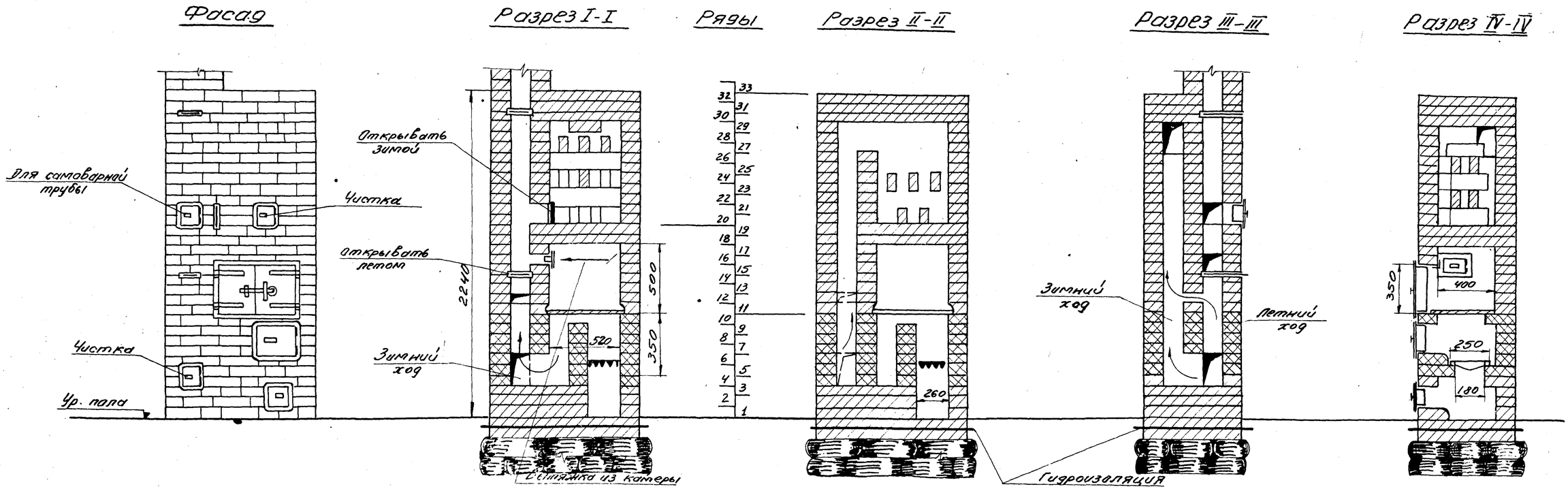

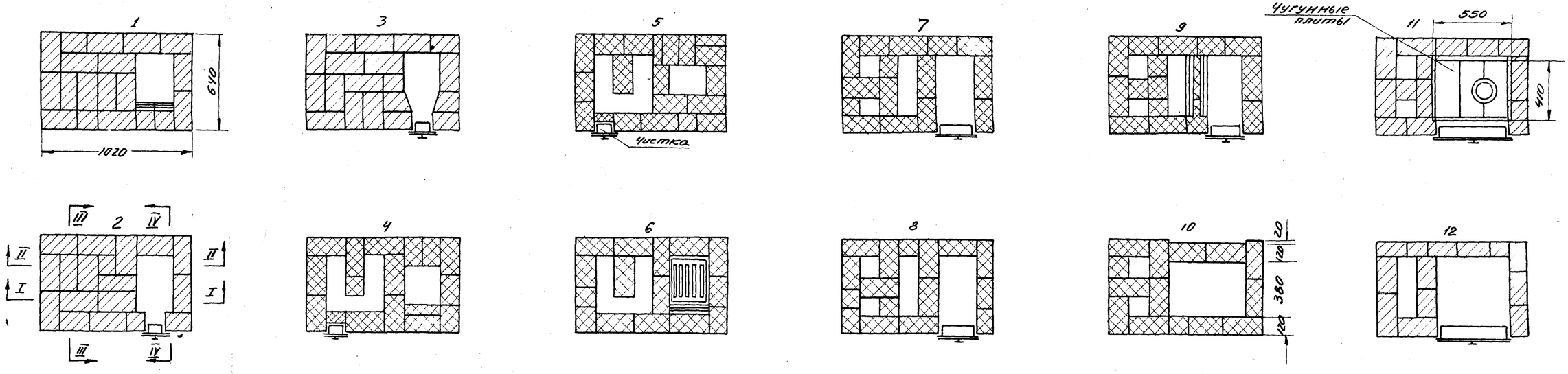

Примечания:

1. Коэффициент неравномерности печи М=0,25
2. Данный чертеж см. с листами ОВ-20,21.

1971	Печи бытовые отопительно-варочные.	Отопительно-варочная печь толстостенная Ш-5. Теплоотдача 2800 ккал/час. Размеры в плане 1020×640 мм. Вес 1900 кг.	Типовые конструкции I.193-2	Альбом Тч.2	Лист ОВ-19

ЦНИИЭП инженерного оборудования г. Москва

Нач. отд.	Шепелев		
Гл. спец.	Гуновский		
Гл. инж. пр.	Новаковский		
Рук. группы	Зуевский		
Ст. инженер	Сутина		

Гасова

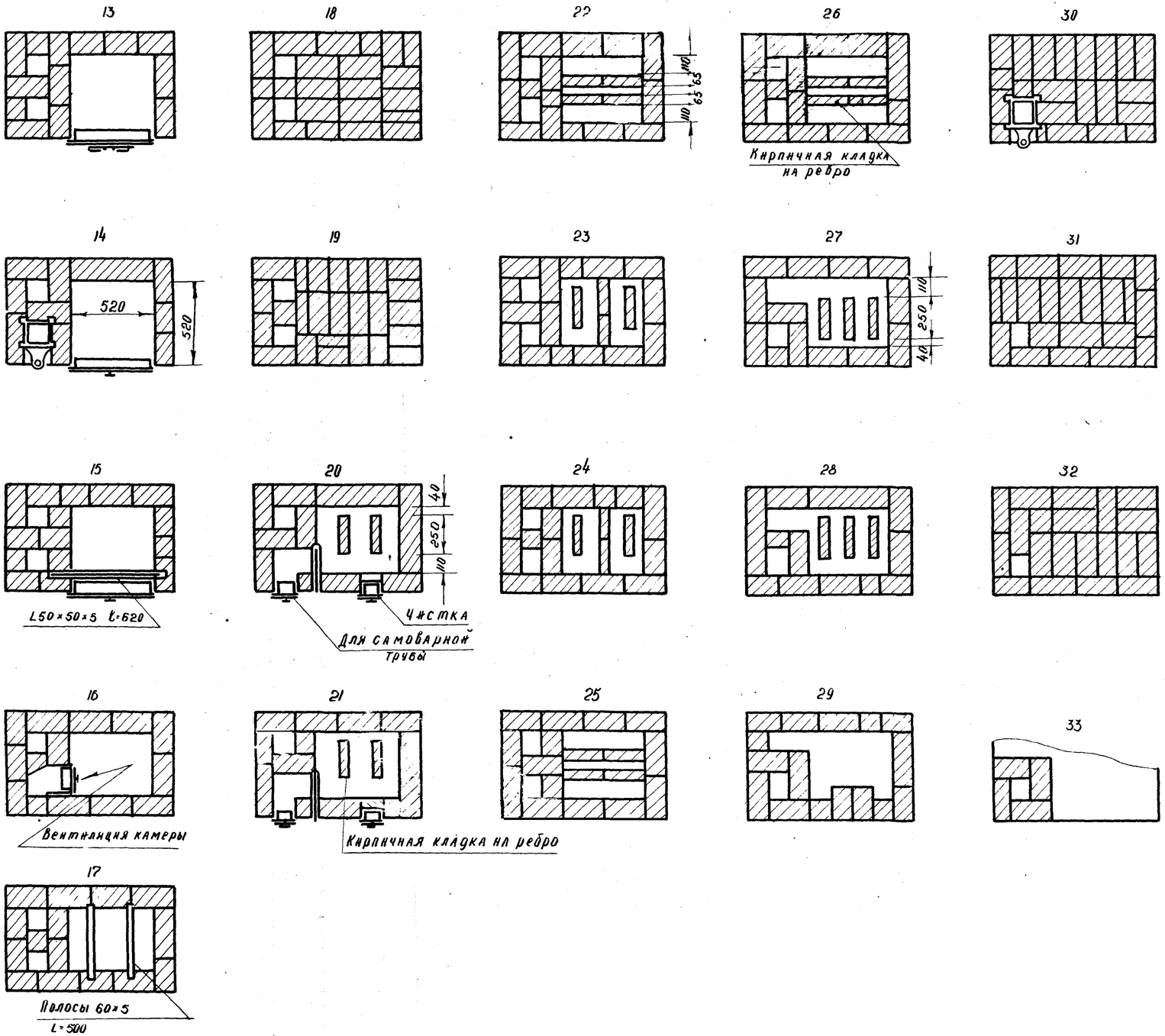

Спецификация основных материалов и приборов.

Наименование	Единица измерения	Размеры в мм	Количество
Кирпич глиняный обыкновенный	штук	250×120×65	397
Кирпич тугоплавкий или огнеупорный	"	250×123×65	68
Глина красная	м3		0,08
Глина обыкновенная или огнеупорная с шамотом	кг.		34
Песок	м3		0.04
Колосниковая решетка	шт.	250×252	1
Дверка обыкновенная топочная	"	250×205	1
Полоски (кламеры) из стальной ленты	пог. м	20×650 δ = 1,2	1,3
Дверки чистные	шт.	130×140	4
" на вентиляционном канале	"	130×750	1
Задвижки дымовые	"	130×140	3
Плиты чугунные составные с конфорками	компл.	360×410	1
то же, без конфорок	шт	190×410	1
Балочки для камеры			
Угловая сталь	пог. м	50×50×5	0,62
Полосовая сталь	"	50×5	1
Тепловой шкаф с решеткой	компл.	350×280×500	1
Угловая сталь	пог. м	32×32×4	1,5
Кровельная сталь (6кг м²)	м²		0,9
Лента стальная	пог. м	50×1.5	1.75
то же	"	25×1,5	3
Петли	шт		2
Затвор	"		1
Дверка камеры с рамкой	компл.	510×250	1
Кровельная сталь (6кг/м²)	м²		0,2
Угловая сталь	пог. м	32×32×4	1,8
Лента стальная	"	25×1.5	1
Петли	шт.		4
Затвор	компл.		1
Кровельная сталь (5кг/м²) для предтопочного листа		500×700	1
Гиль для гидроизоляции			1,5
Асбестовый картон			0,025

Примечания

1. Спецификация дана для печи Ш-5, с тепловым шкафом. Для варианта без теплового шкафа, последний следует исключить из спецификации.
2. Данный лист см. листами ОВ-19, 21.

1971	Печи бытовые отопительно-варочные	Отопительно-варочная толстостенная печь Ш-5 Теплоотдача 2800 ккал/час. Размеры в плане 1020×640 мм. Вес 1900 кг.	Типовые конструкции 1.193-2	Альбом I г 2	Лист ОВ-20

ЦНИИЭП инженерного оборудования г. Москва
Нач. отдела Перетц
Гл. спец. отд. Сагуновский
Гл. инж. пр. Коблевский
Рук. груп. Зуевский
Ст. инжен. Сугина
Исполнит. Щедрова

М 1:50

Вариант печи с тепловым шкафом

Фасад

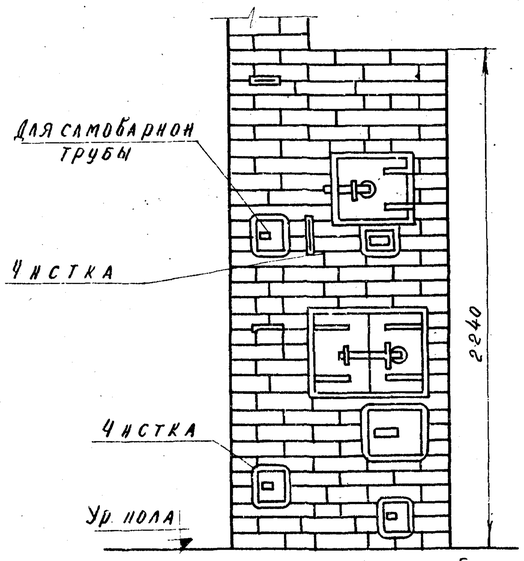

Ряды

Разрез I-I

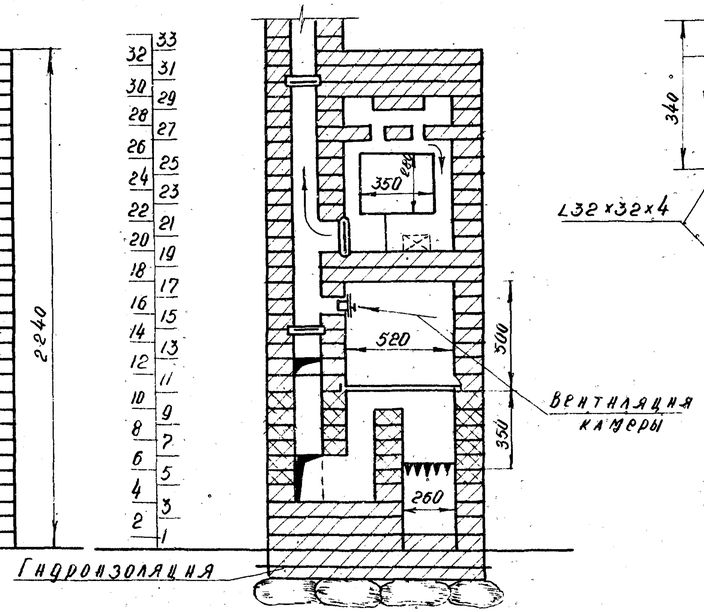

М 1:10

Тепловой шкаф

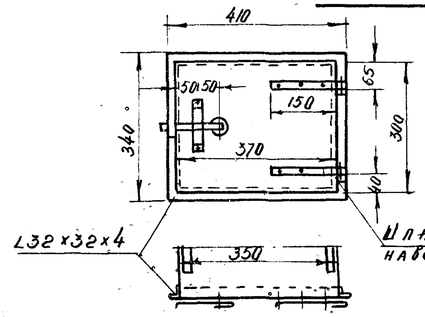

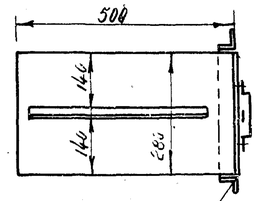

Вставная решетка для теплового шкафа

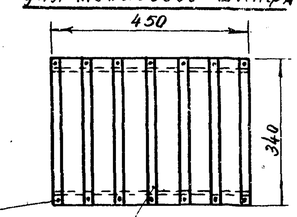

L25×25 из стали
Стальная лента 50×1,5

Стальная лента 25×1,5

Рамка с дверкой для пищеварной камеры

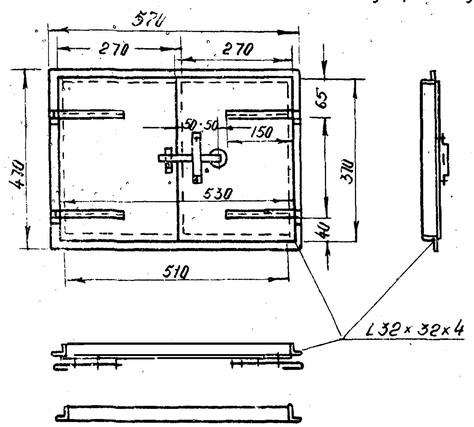

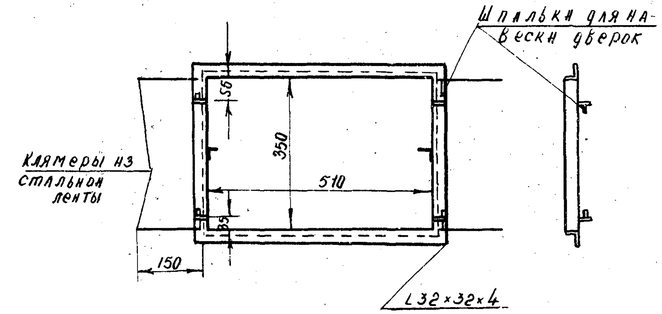

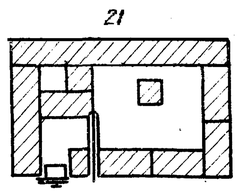

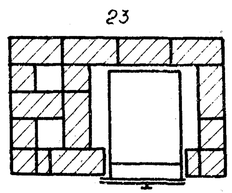

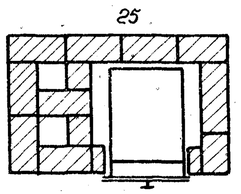

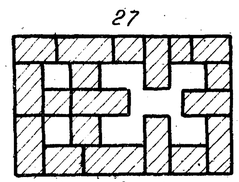

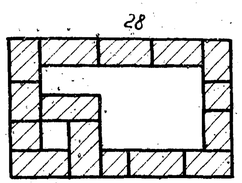

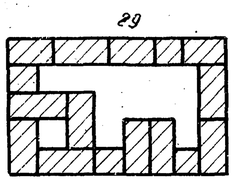

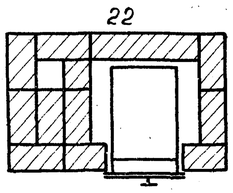

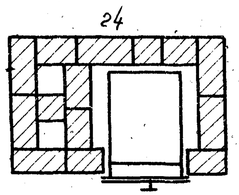

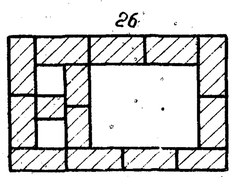

Примечания.

1. Спецификацию основных материалов и приборов см. лист ОВ-20
2. Данный лист см. с листами ОВ-19, 20.

1971	Печи бытовые отопительно-варочные	Отопительно-варочная печь толстостенная. Вариант с тепловым шкафом. Теплоотдача 2800 ккал/час. Размеры в плане 1020×640 мм. Вес 1900 кг Ш-5	Типовые конструкции 1.193-2	Альбом I гр. 2	Лист ОВ-21

Гл. спец. отд.	Слуновский	
Гл. инж. пр.	Ковалевский	
Рук. груп.	Зуевский	
Ст. инж.	Сугина	

ЦНИИЭП инженерного оборудования г. Москва

10941-02 22

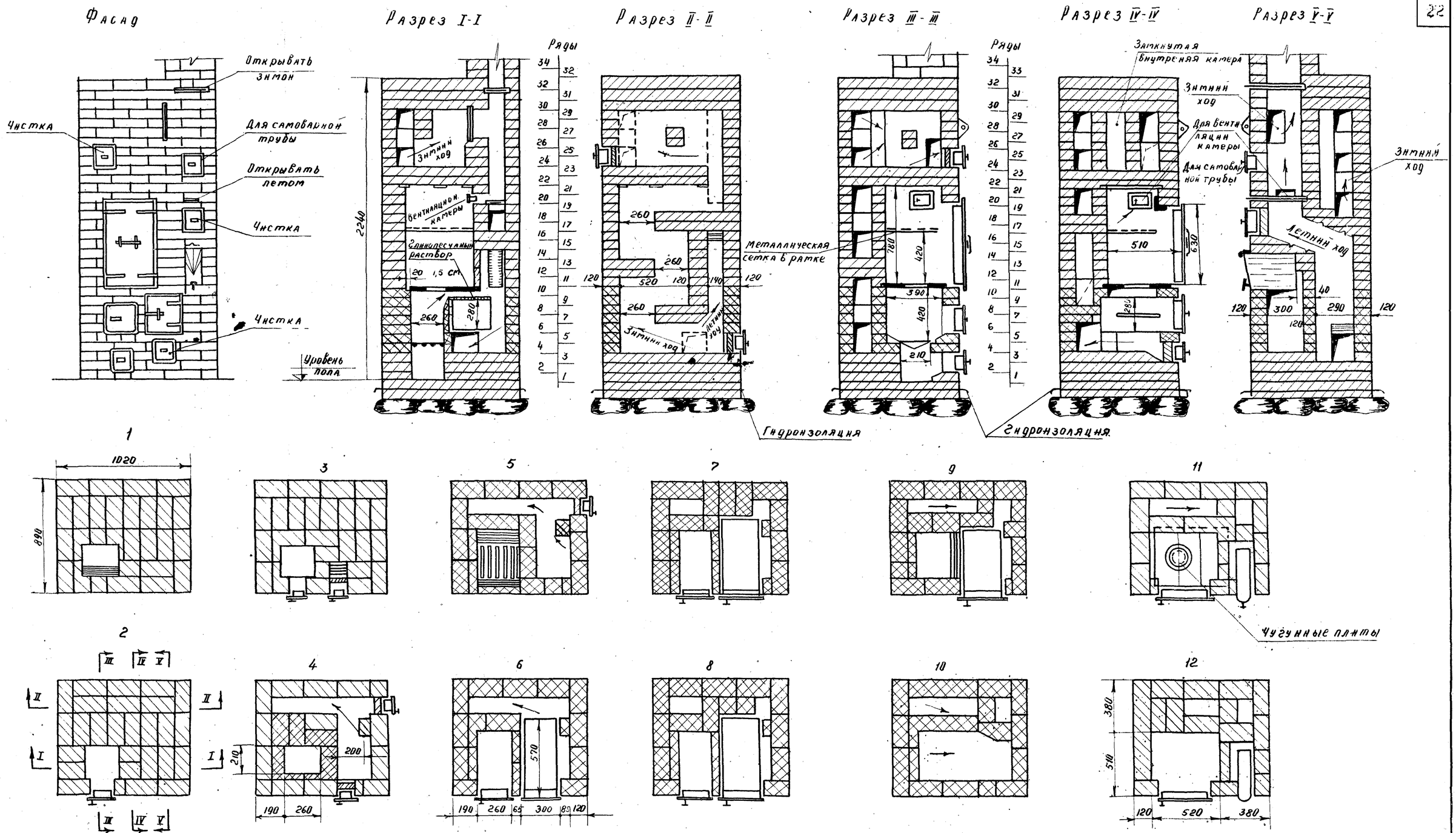

Примечание:

1. Данный лист см. с листами ОВ-23, 24.

1971	Печи бытовые отопительно-варочные	Отопительно-варочная толстостенная печь Ш-2. Теплоотдача 3400 ккал/час. Размеры в плане 1020 × 890 мм. Вес 2600 кг.	Типовые конструкции 1.193-2	Альбом I г. 2	Лист ОВ-22

ЦНИИЭП инженерного оборудования г. Москва

Нач. отд. Гольдин; Гл. спец. отд. Батунтский; Гл. инж. пр. Ковалевский; Ст. инженер Бугина; Ст. техник Смирнова

м 1:20

13

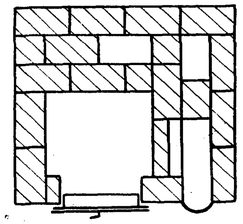

18

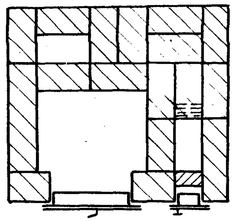

22

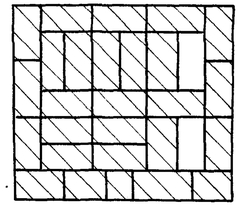

26

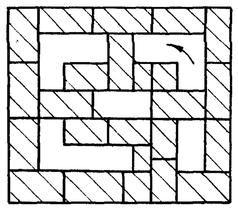

30

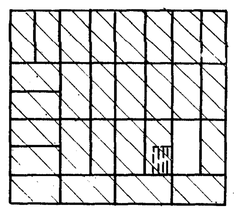

14

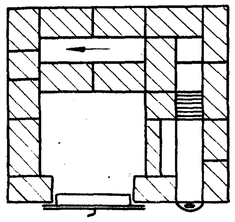

19

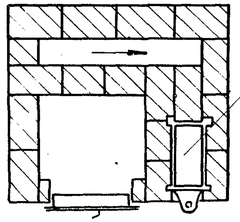

Задвижка на канале летнего хода вверху 19 ряда

23

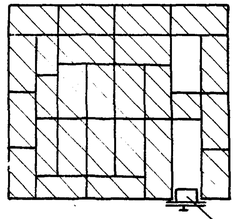

Для самоварной трубы

27

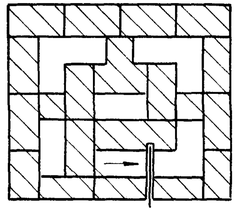

31

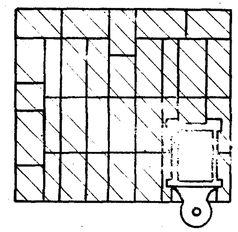

15

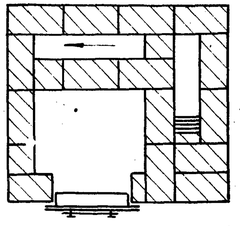

Вентиляционное отверстие с дверкой

20

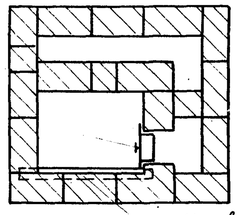

Угловая сталь 50×50×5 ℓ=500

24

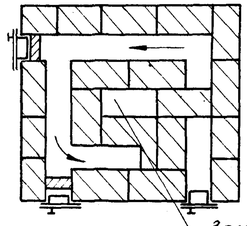

Замкнутая внутренняя камера

28

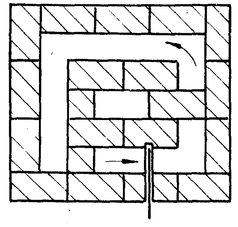

32

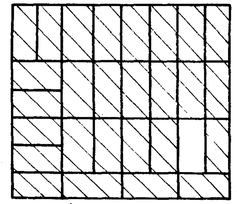

16

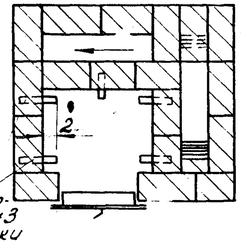

Заделать в швы обрезки полосовой стали 25×3 ℓ=120мм (для рамки с сеткой)

21

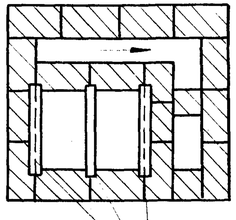

Полосовая сталь 50×5 ℓ=500

25

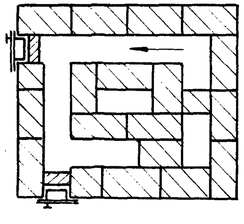

29

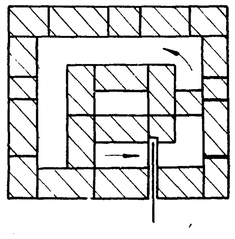

33

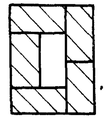

17

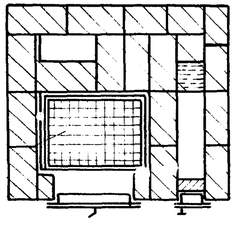

Сетка в рамке

Примечание:

1. Данный лист см. с листами ОВ-22, 24.

1971	Печи бытовые отопительно-варочные	Отопительно-варочная толстостенная печь Ш-2. Теплоотдача 3400 ккал/час. Размеры в плане 1020 × 890 мм. Вес 2600 кг.	Типовые конструкции 1.193-2	Альбом Ч.2	Лист ОВ-23

ЦНИИЭП инженерного оборудования г. Москва

Нач отд		
Гл. спец.	С. Гуновский	
Гл. инж. пр.	Ю. Алексеев	
Ст. инж.	Сугина	
Ст. техн.	Смирнова	

Дверцы пищеварной камеры

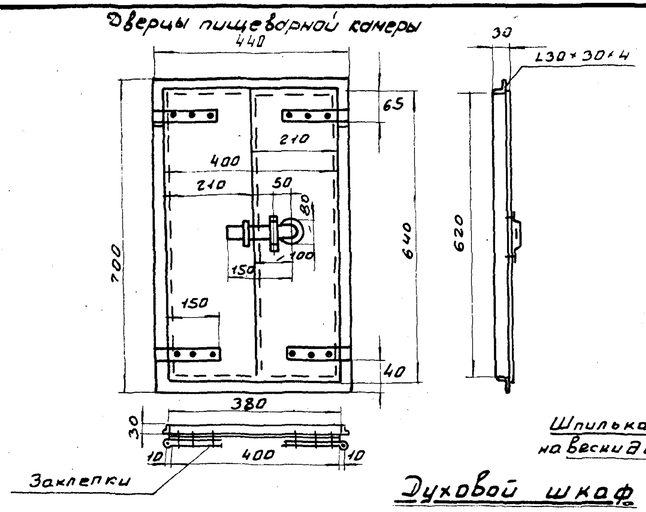

Рамки дверок пищеварной камеры

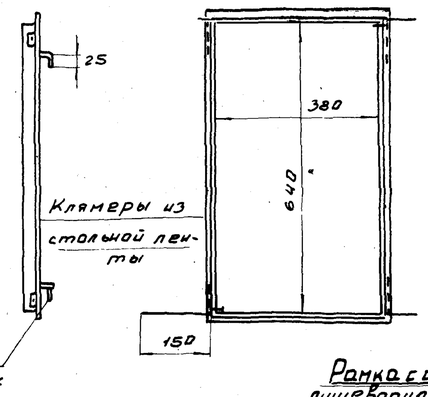

Духовой шкаф

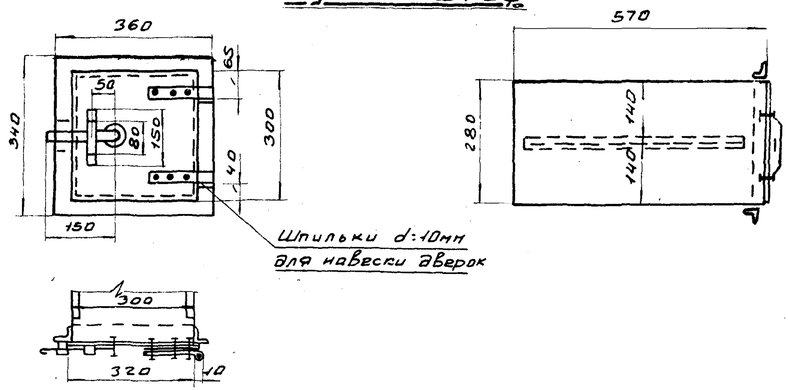

Рамка с сеткой для пищеварной камеры.

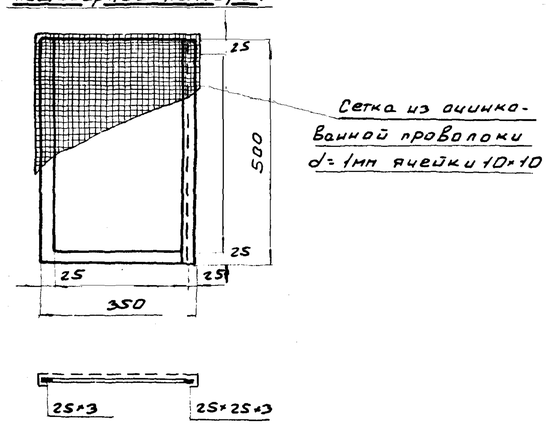

Водогрейная коробка

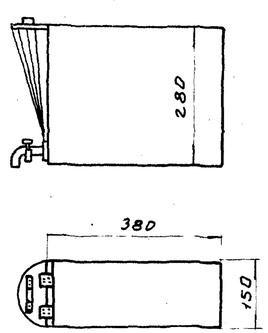

Вставная решетка для духового шкафа

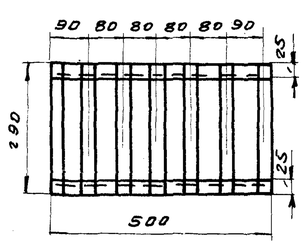

Примечание:

1. Данный лист см. с листами ОВ-22,23.

Спецификация основных материалов и приборов

Наименование	Ед. изм.	Размеры в мм	К-во
Кирпич глиняный обыкновенный	шт.	250×120×65	520
" тугоплавкий или огнеупорный	"	250×123×65	100
Глина обыкновенная	$м^3$	—	0,14
" тугоплавкая или огнеупорная с шамотом	кг	—	50
Песок	$м^3$	—	0,06
Колосниковая решетка	шт.	250×252	1
Дверка обыкновенная топочная	—"—	250×805	1
Полоски (клямеры) из стальной ленты 20×1мм	пог. м	20×650	1,3
Дверки топочные и очистные	шт.	130×140	6
Дверка вентиляционного отверстия	"	130×75	1
Плита чугунная составная к конфоркам	"	530×360	1
То же без конфорок	"	530×180	1
Задвижки дымовые	"	130×240	2
То же	"	240×130	1
Угловая сталь для камеры	пог. м.	50×50×5	0,6
Полосовая сталь для камеры	"	50×5	1,5
То же	"	30×3	0,6
Духовой шкаф с решеткой	комплект	—	1
Кровельная сталь (6кг/$м^2$)	$м^2$	—	1
Угловая сталь	пог. м.	30×30×4	3,9
Лента стальная	"	50×1,5	1
То же	"	25×1,5	3
Петли	шт.	—	2
Затвор	"	—	1
Дверка камеры с рамкой	комплект	—	1
Кровельная сталь (6кг/$м^2$)	$м^2$	700×440	0,3
Лента стальная	пог. м	25×1,5	2,2
Петли	шт.	—	4
Затвор	комплект		1
Рамка с сеткой	шт.	500×350	1
Полосовая сталь	пог. м.	25×3	1,2
Сетка из оцинкованной проволоки	$м^2$	550×400	0,22
Водогрейная коробка	комплект	150×380×280	1
Оцинкованная кровельная сталь 5кг/$м^2$	$м^2$	—	0,5
Водоразборный кран бронзовый	шт.	d=15мм	1
Кровельная сталь (5кг/$м^2$) для предтопочного листа	шт	500×700	1
Толь для гидроизоляции	"	—	2
Асбестовый картон	"		2,5

1071	Печи бытовые отопительно-варочные	Отопительно-варочная толстостенная печь. Теплоотдача 3400 ккал/час. Размеры в плане 1020×890 мм. Вес 2600 кг.	Типовые конструкции 1.193-2	Альбом I ч 2	Лист ОВ-24

НАЧ. ОТД. Предель
ГА. СПЕЦ. ОТД. Сатуновский
ГА. ИНЖ. ПР. Ковалевский
СТ. ИНЖ. Сугина
ИСПОЛНИТ. Иноземцева

ЦНИИЭП инженерного оборудования г. Москва

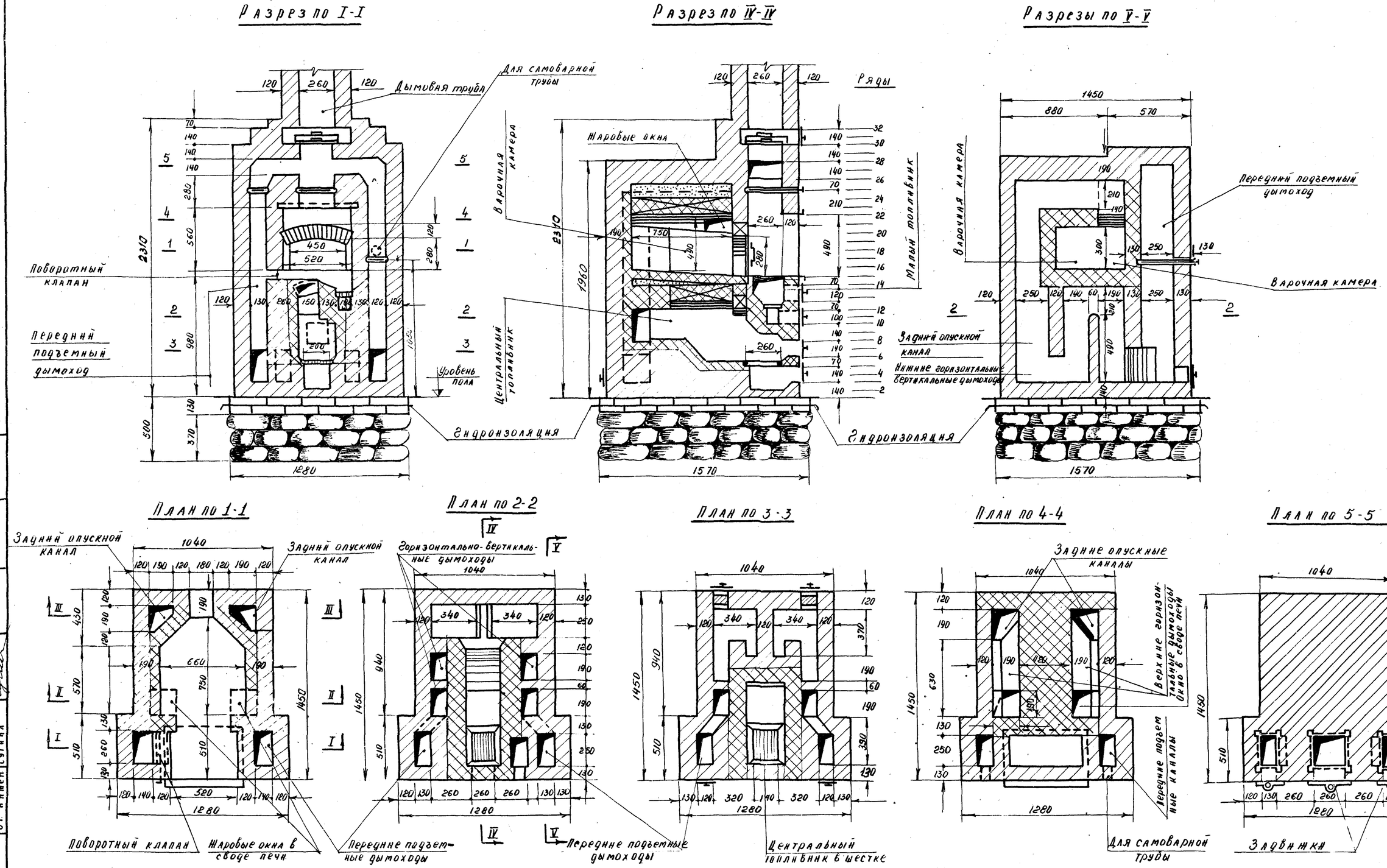

Примечание:

1. Данный лист см. с листами ОВ-26,27,28,29.

1971	Печи бытовые отопительно-варочные	Комбинированная отопительно-варочная печь с подтопком ОВП-1. Теплоотдача 4500 ккал/час. Размеры в плане 1280×1450 мм. Вес 4150 кг	Типовые конструкции 1.193-2	Альбом I гр. 2	Лист ОВ-25

ЦНИИЭП инженерного оборудования г. Москва

Нач. отдела Перель; Гл. спец. отд. Сатуновский; Зав. лаб. пр. Кобалевский; Рук. группы Зуевский; Ст. инж. Сугина

10941-02

Разрез по II-II

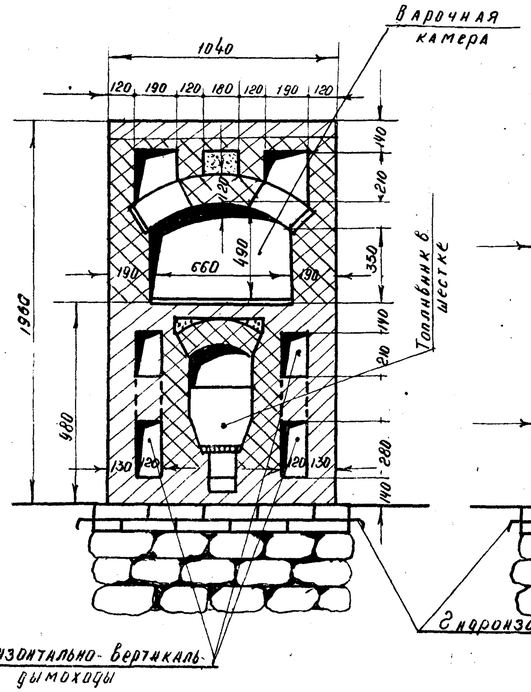

Разрез по III-III

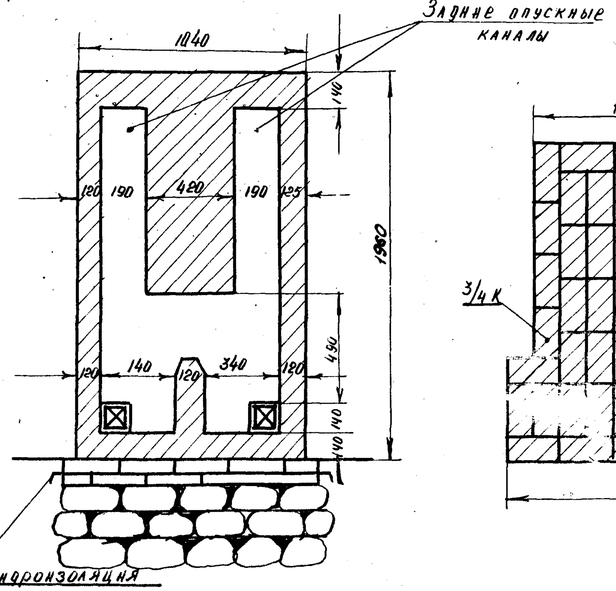

1

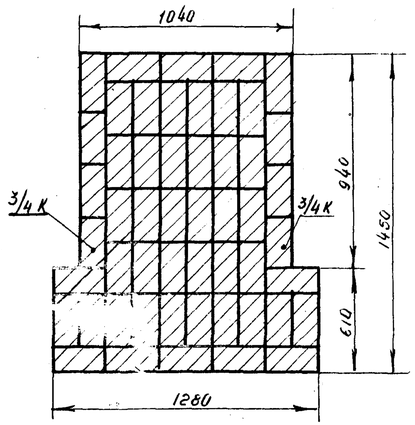

2

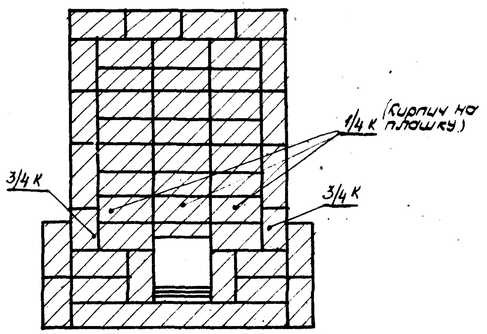

3

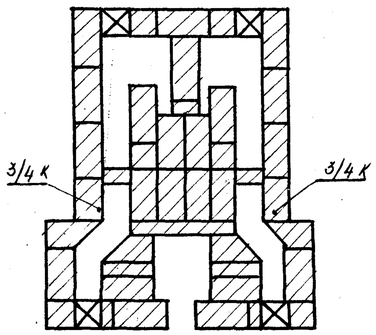

4

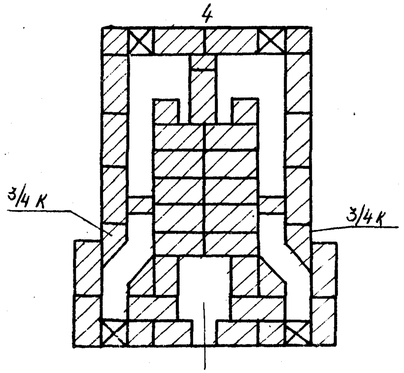

5

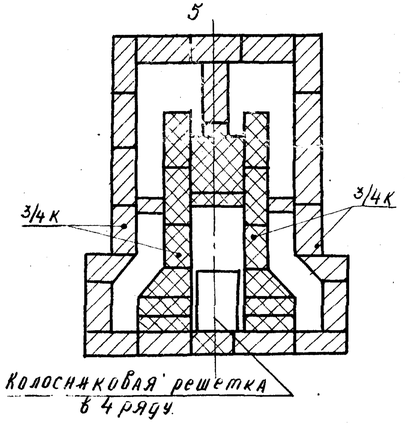

6

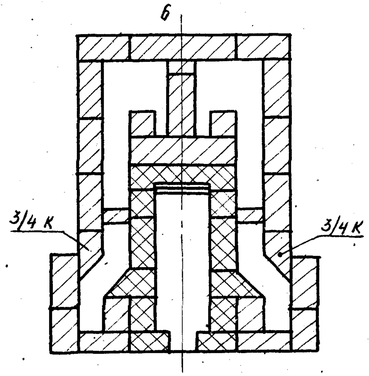

7

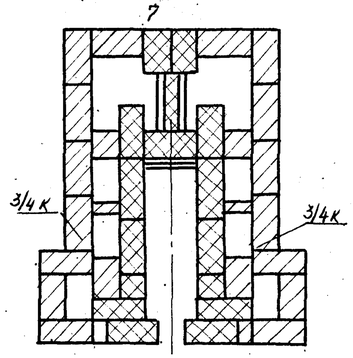

8

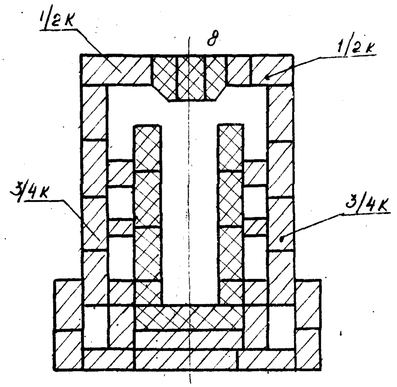

Примечание:

1. Данный лист см. с листами ОВ-25, 27, 28, 29.

1971	Печи бытовые отопительно-варочные	Комбинированная отопительно-варочная печь с подтопком ОВП-1. Теплоотдача 4500 ккал/час. Размеры в плане 1280 × 1450 мм. Вес 4150 кг.	Типовые конструкции 1.193-2	Альбом Iг. 2	Лист ОВ-26

ЦНИИЭП инженерного оборудования г. Москва

Гл. спец. отд. Статнов; Гл. инж. пр. Ковалевский; Рук. груп. Зуевский; Ст. инжен. Сурина

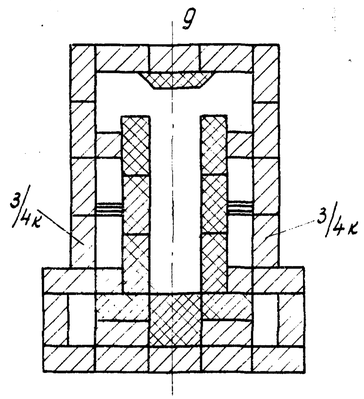

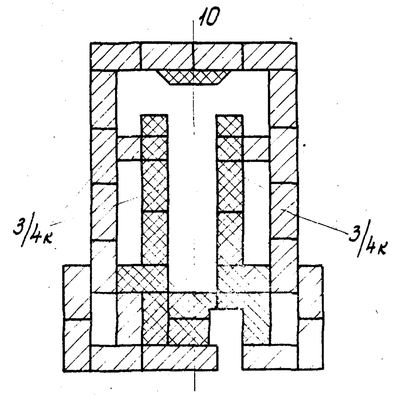

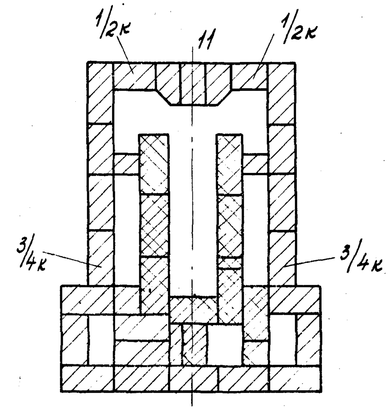

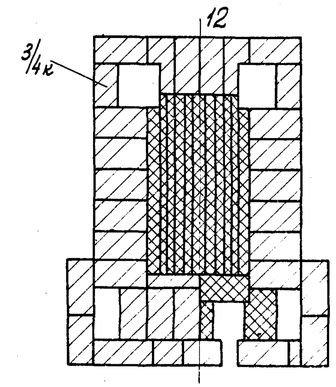

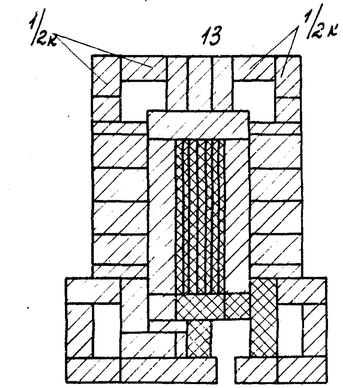

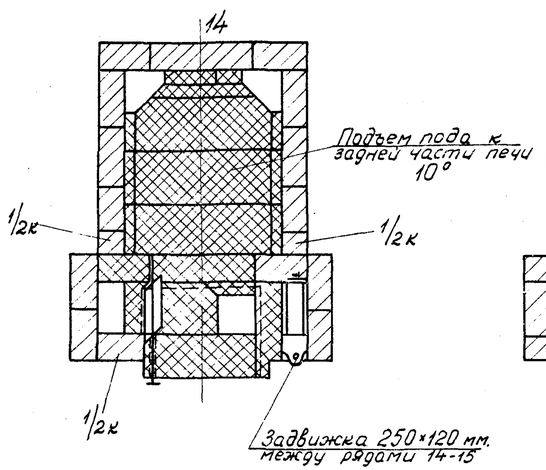

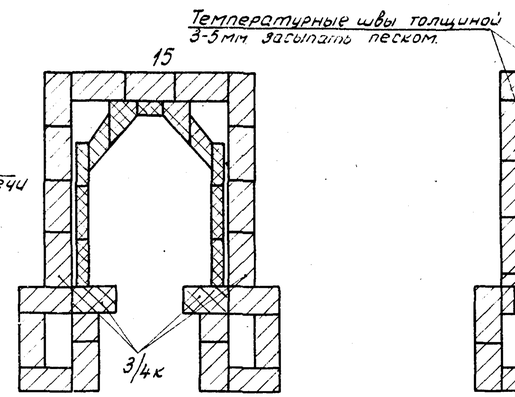

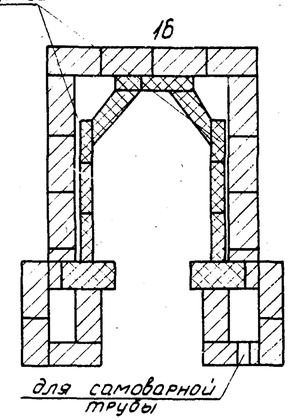

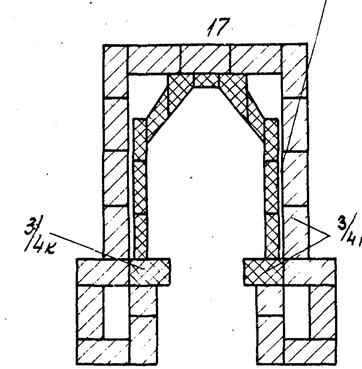

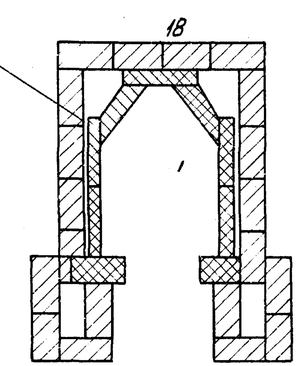

Примечание:

1. Данный лист см. с листами ОВ-25,26,28;29.

1971	ПЕЧИ БЫТОВЫЕ ОТОПИТЕЛЬНО-ВАРОЧНЫЕ	КОМБИНИРОВАННАЯ ОТОПИТЕЛЬНО-ВАРОЧНАЯ ПЕЧЬ С ПОДТОПКОМ ОВП-1. ТЕПЛООТДАЧА 4500 ккал/час. РАЗМЕРЫ В ПЛАНЕ 1280 × 1450 ММ. ВЕС 4150 КГ	ТИПОВЫЕ КОНСТРУКЦИИ 1.193-2	АЛЬБОМ I ч 2	ЛИСТ ОВ-27

ЦНИИЭП инженерного оборудования г. Москва

Гл. спец. отд. Сатановский; Гл. инж. пр. Ковалевский; Рук. гр. Зуевский; Ст. инж. Сугина

Инж. Шаповалова; Инженер Кузьмин

19

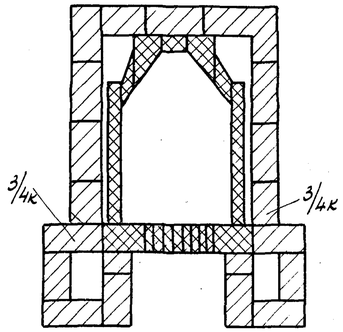

20

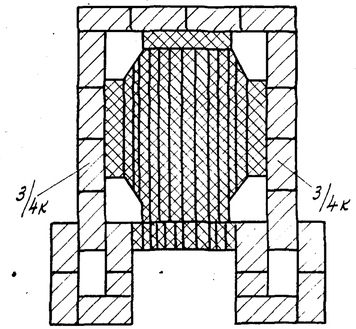

21

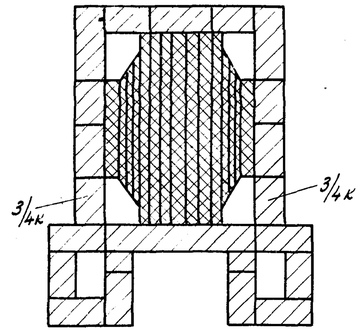

22

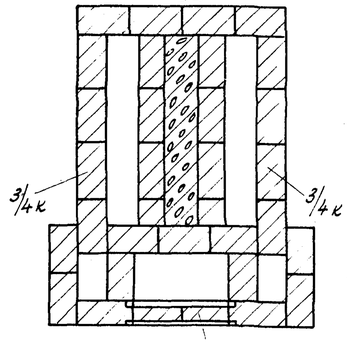

23

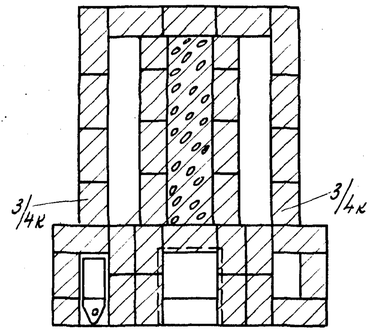

Проём перекрыть сводом

24

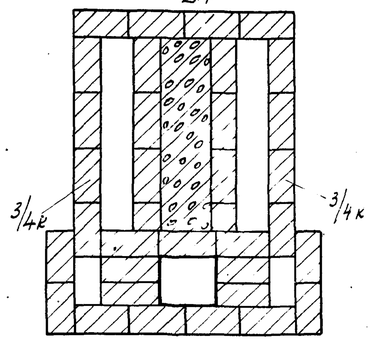

25

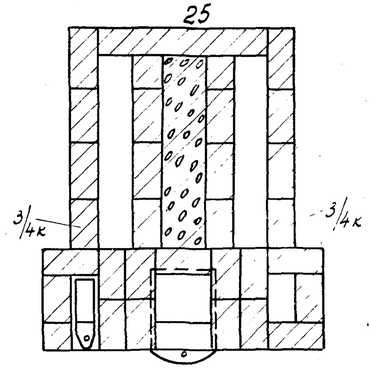

26

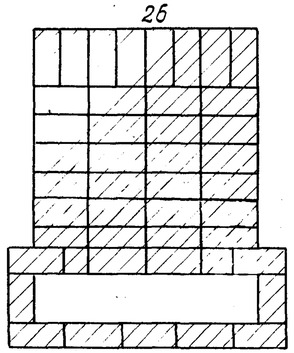

27

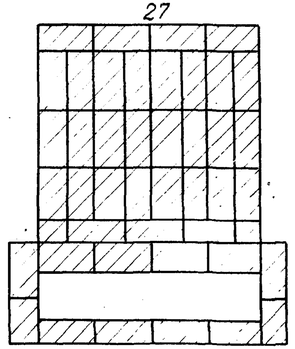

28

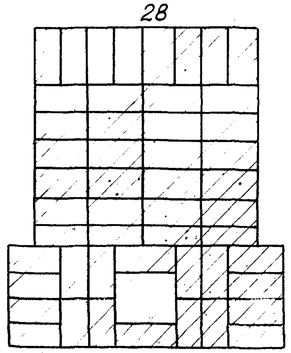

Примечание:

1. Данный лист см. с листами ОВ-25,26,27,29.

1971	Печи бытовые отопительно-варочные	Комбинированная отопительно-варочная печь с подтопком ОВП-1. Теплоотдача 4500 ккал/час. Размеры в плане 1280×1450 мм. Вес 4150 кг.	Типовые конструкции 1193-2	Альбом I ч. 2	Лист ОВ-28

ЦНИИЭП инженерного оборудования г. Москва

Нач. отд.	Первый		
Гл. инж. отд.	Слуновский		
Гл. инж. пр.	Ковалевский		
Рук. гр-пы	Зуевский		
Ст. инж.	Сугина		

Шестопал, спр. | Шестакова

29

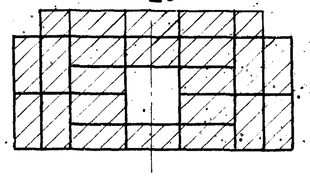

30

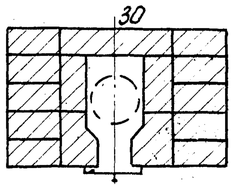

31

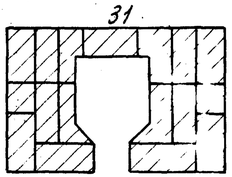

Общий вид

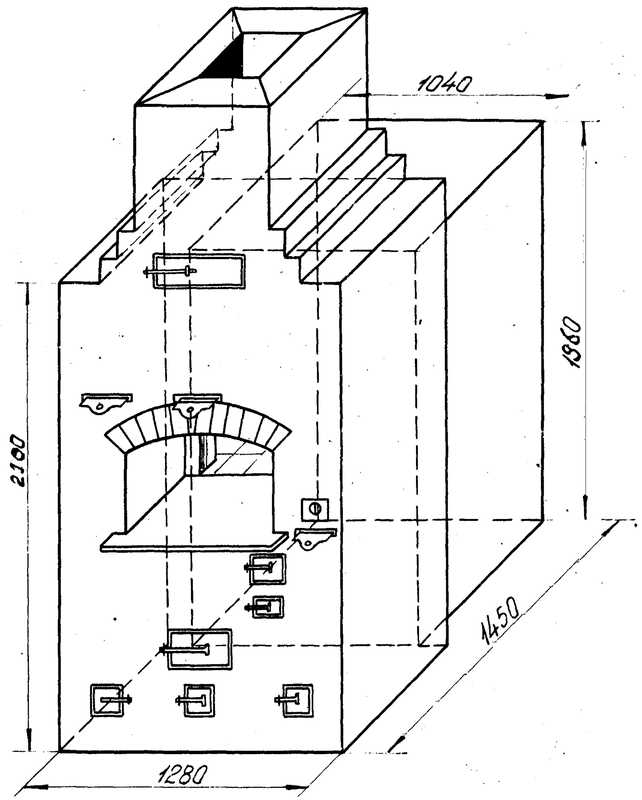

32

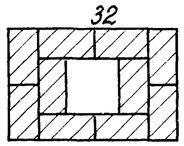

Спецификация основных материалов и приборов

Наименование	Единица измерен.	Размеры в мм.	К-во.
Кирпич красный	шт.	250×120×65	700
Глина обыкновенная	$м^3$	—	0,54
Песок	"	—	0,54
Шибер	шт.	250×140	2
—"—	"	250×250	1
Колосниковая решетка	"	260×200	1
То же	"	150×150	1
Плита двухконфорочная	"	[illegible]×400	1
Дверка топочная	"	210×140	1
—"— поддувальная	"	140×140	1
—"— для прочистки	"	140×140	3
Вьюшка	"	d=250	1
Заслонка	"	400×420	1
Дверка подтопка	"	140×120	1
Самоварник	"	d=70	1
Кирпич огнеупорный	"	250×123×65	300
Дверка поддувальная подтопка	"	100×80	1
Предтопочный лист	"	500×700	1

Примечание:

1. Данный лист см. с листами ОВ-25,26,27,28.

1971	Печи-бытовые отопительно-варочные	Комбинированная отопительно-варочная печь с подтопком ОВП-1. Теплоотдача 4500 ккал/час. Размеры в плане 1280 × 1450 мм. Вес 4150 кг	Типовые конструкции 1.193-2	Альбом I ч. 2	Лист ОВ-29

ЦНИИЭП инженерного оборудования г. Москва

Нач. отд.	Гаврилов	
Гл. спец.	Сатуновский	
Гл. инж. пр.	Ковалевский	
Ст. инж.	Сутина	
Ст. техн.	Смирнова	

Общий вид

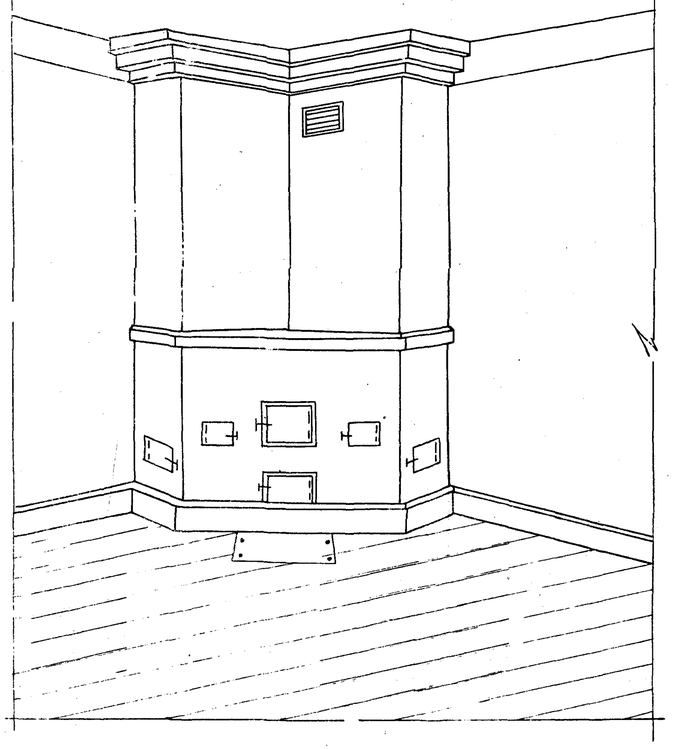

Разрез I-I

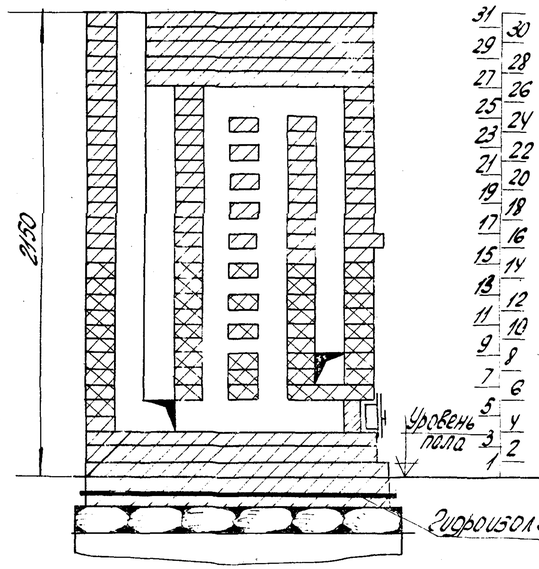

Ряды

Разрез II-II

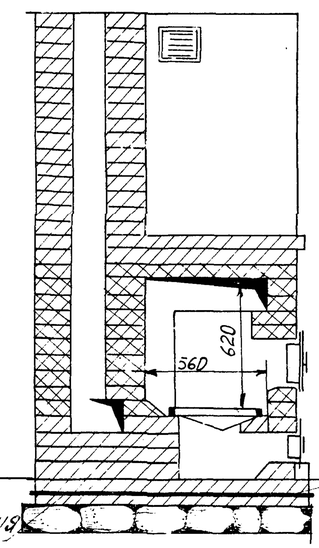

Разрез III-III

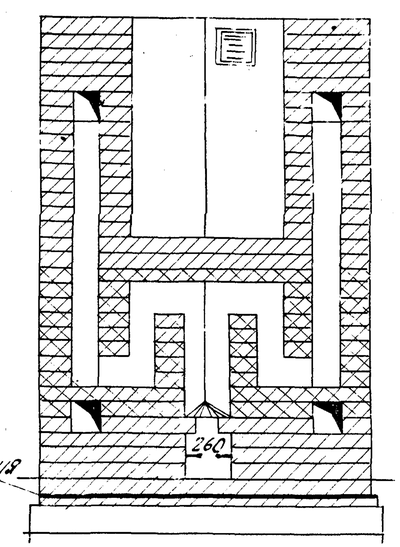

Разрез IV-IV

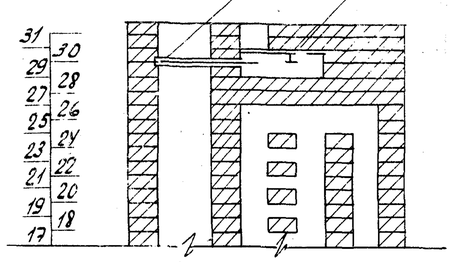

Ряд ниже пола

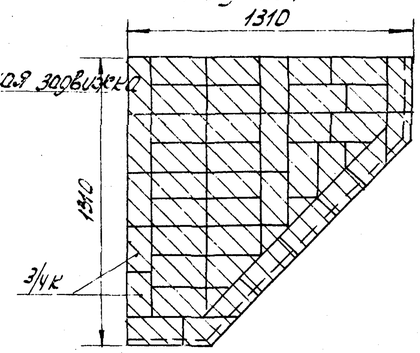

1

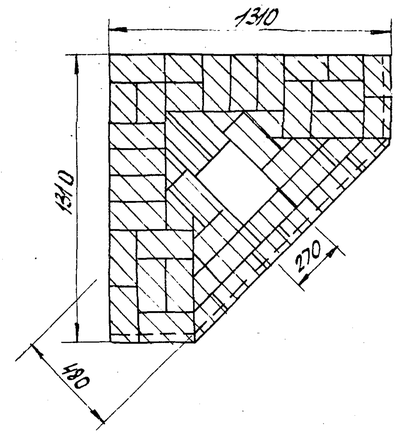

2

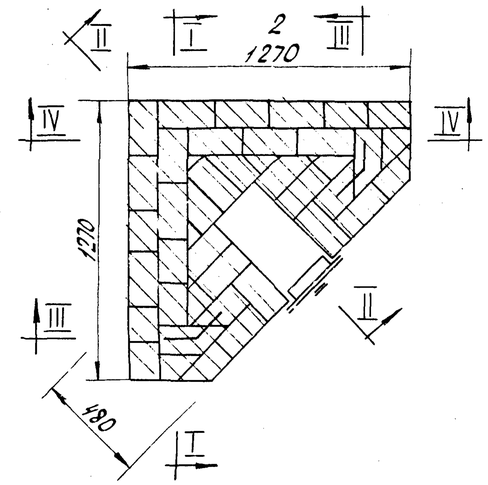

3

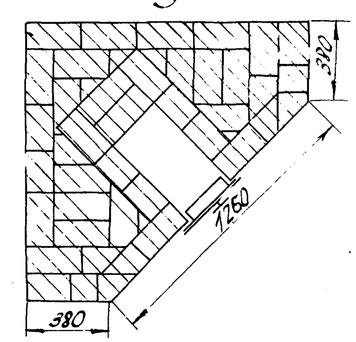

Примечание:

1. Данный лист см. с листами ОВ-31, 32, 33.

1971	Печи бытовые отопительно - варочные	Угловая отопительно-варочная печь УП-1 Теплоотдача 5500 ккал/час. Размеры в плане 1270×1270×1260 Вес 4310 кг	Типовые конструкции 1.193-2	Альбом I ч. 2	Лист ОВ-30

ЦНИИЭП инженерного оборудования г. Москва

Нач. отд.	Стель	
Гл. спец. отд.	Статуновский	
Гл. инж. пр.	Ковалевский	
Рук. гр-пы	Зуевский	
Ст. инж.	Сугина	

Инв. № подл. | Подпись и дата | Взам. инв. №

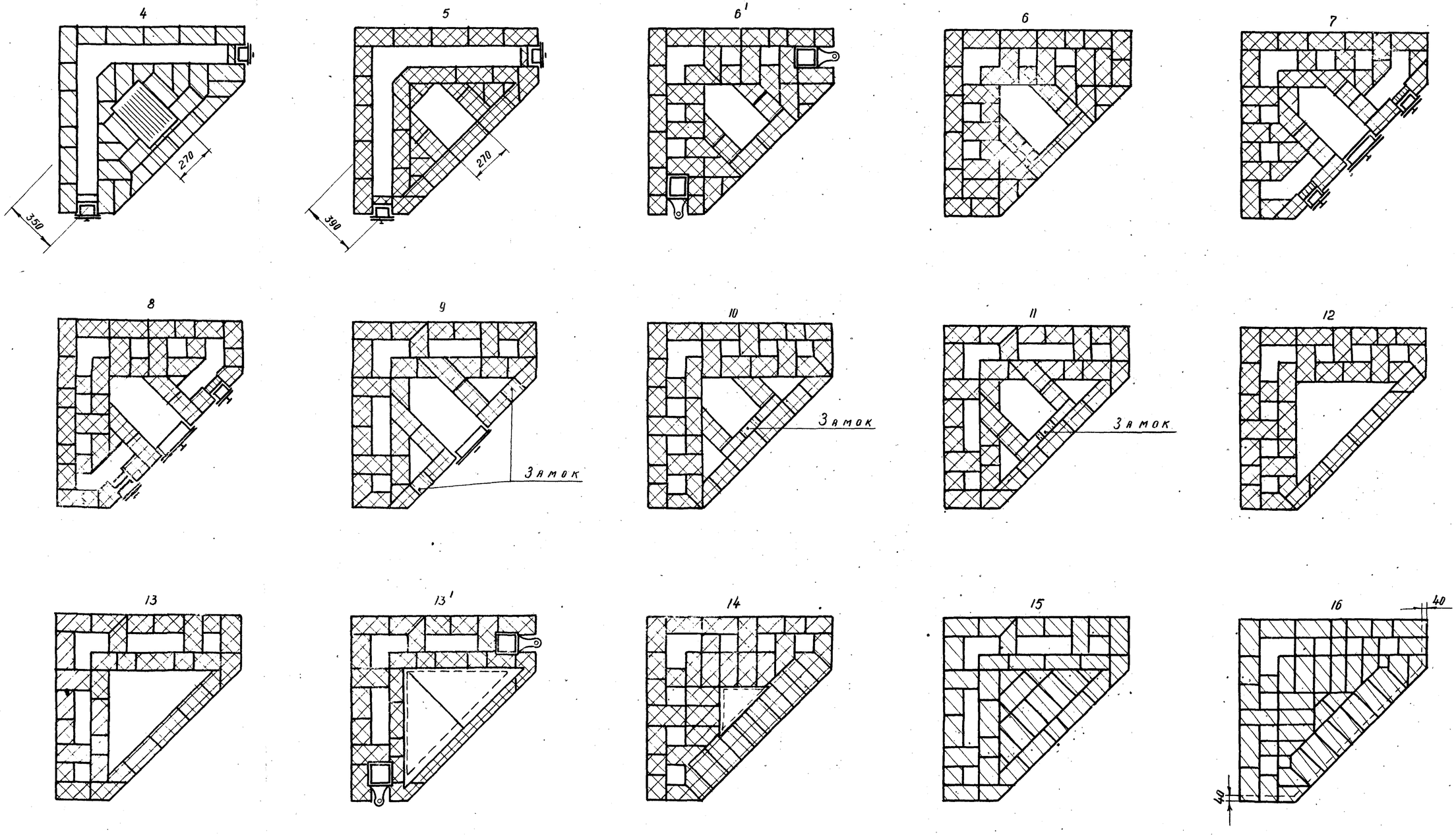

Примечание:

1. Данный лист см. с листами ОВ-30,32,33.

1971	Печи бытовые отопительно-варочные	Угловая отопительно-варочная печь УП-1 Теплоотдача 5500 ккал/час. Размеры в плане 1270×1270×1260 Вес 4310 кг.	Типовые конструкции 1.193-2	Альбом I ч. 2	Лист ОВ-31

ЦНИИЭП инженерного оборудования г. Москва

Нач. ... Гл. спец. отд. Батуновский. Гл. инж. пр. Клавсенко. Рук. группы Зуевский. Ст. инжен. Сугнка

14', 16', 18'

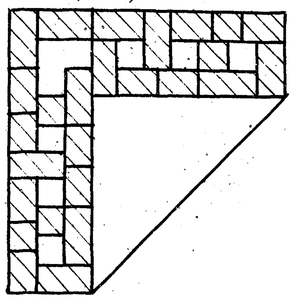

15', 17'

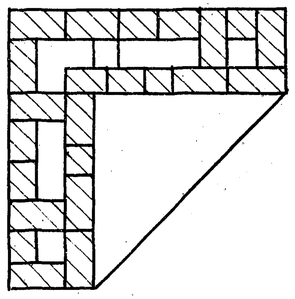

17

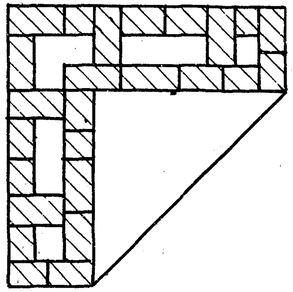

18, 20, 22, 24

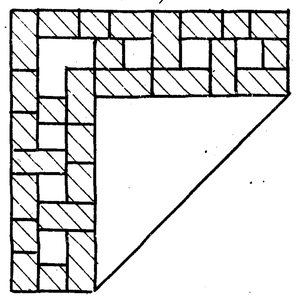

19, 21, 23

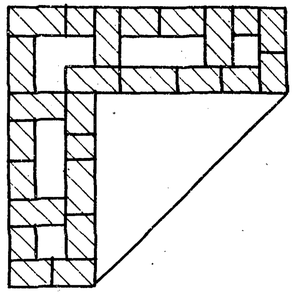

25

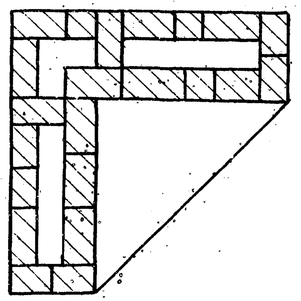

26

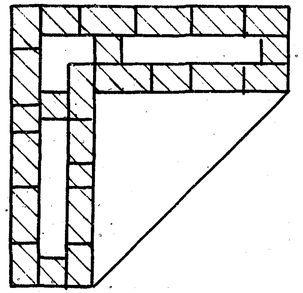

27

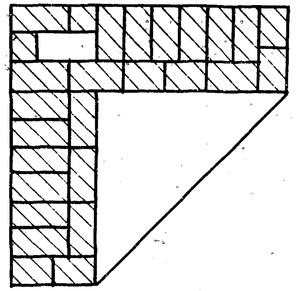

28

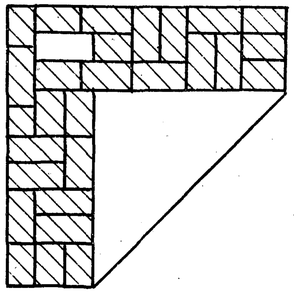

29

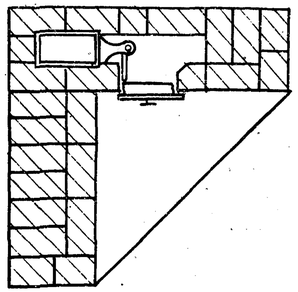

Разрез IV-IV

Плита одноконфорочная

30

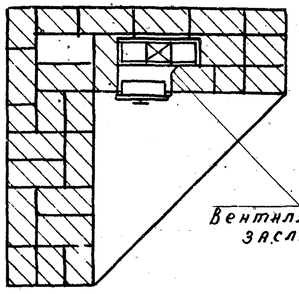

Вентиляционная заслонка

31

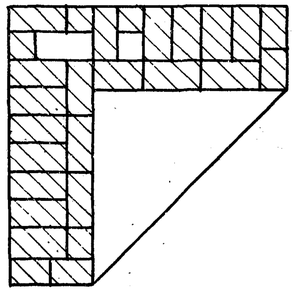

31"

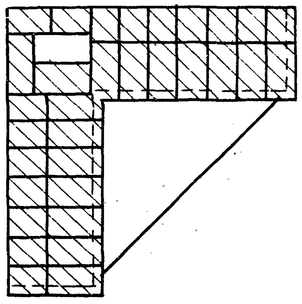

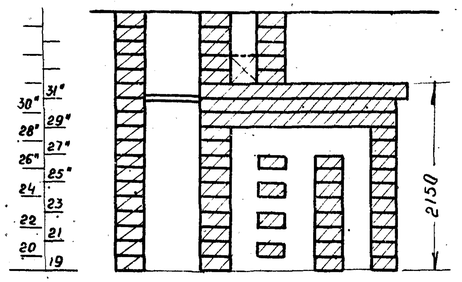

Вариант печи УП-1 без закладки пространства над перекрышей

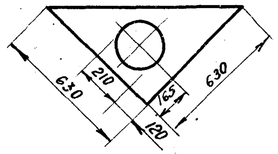

Толщина 6мм

Примечание.

1. Данный лист см. с листами ОВ-30,31,33.

1971	Печи бытовые отопительно-варочные	Угловая отопительно-варочная печь УП-1 Теплоотдача 5500 ккал/час. Размеры в плане 1270×1270×1260. Вес 4310 кг.	Типовые конструкции 1.193-1	Альбом I г. 2	Лист ОВ-32

ЦНИИЭП инженерного оборудования Москва

Нач. отд	Перель	Щ. Курова	Гл. арх. проекта
Гл. спец. отд	Сатуновский	Исполнит	
Гл. инж. пр	Ковалевский		
Рук. группы	Зуевский		
Ст. инженер	Сугина		

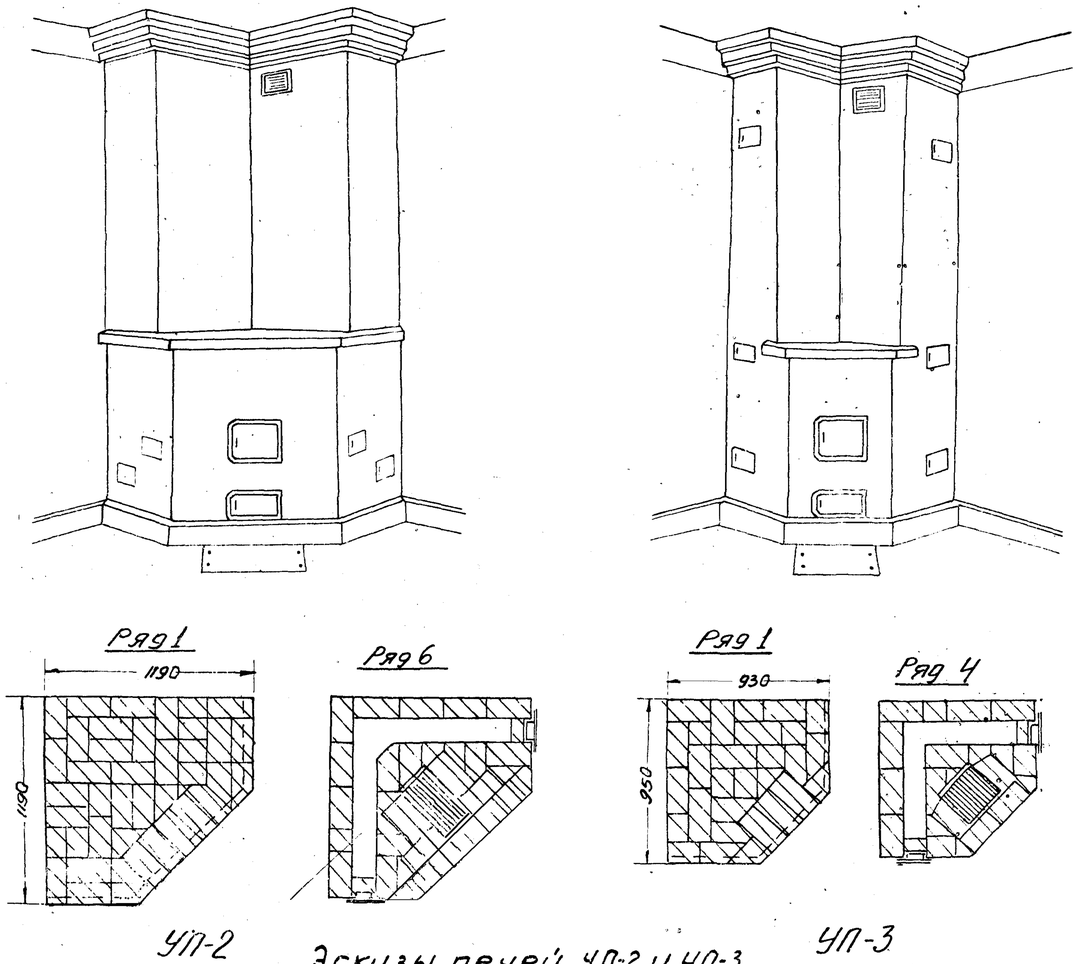

Эскизы печей УП-2 и УП-3

Спецификация материалов и печных приборов.

NN. п/п	Наименование	Размеры в мм	Ед. изм.	УП-1 Вар. I	УП-1 Вар. II	УП-2 Вар. I	УП-2 Вар. II	УП-3 Вар. I	УП-3 Вар. II	Примечания.
1	Кирпич глиняный	250×120×65	шт.	690	678	607	584	436	340	Вар I - без плиты Вар II - с чуг. плитой.
2	Кирпич огнеупорный	250×123×65	"	314	274	285	250	202	202	
3	Глина красная	—	$м^3$	0,19	0,18	0,16	0,16	0,12	0,10	
4	Глина огнеупорная	—	кг.	94	82	84	75	60	60	
5	Песок	—	$м^3$	0,16	0,16	0,14	0,13	0,10	0,08	
6	Колосниковая решетка	252×380	шт	1	1	1	1	1	1	
7	Топочная дверка	250×205	шт.	1	1	1	1	1	1	
8	Поддувальная дверка	250×140		1	1	1	1	1	1	
9	Прочистная дверка	130×140		4	4	4	4	6	6	
10	Дымовая задвижка	250×205	шт	1	1	1	1	1	1	
11	Дымовая задвижка	130×130	шт	—	4	—	4	—	2	
12	Решетка-	250×140	шт.	1	1	1	1	1	1	л. 3 и 4
13	Задвижка	140×140	шт.	1	1	1	1	1	1	л. 5
14	Плита чугунная одноконф.	890×630×630	шт.	—	2	—	2	—	1	
15	Предтопочный стальной лист	500×700	шт.	1	1	1	1	1	1	Кровельная сталь 5 кг
16	Гидроизоляция	—	$м^2$	4	4	4	4	2	2	Толь

3. Для печи комбинированного типа отличающиеся порядовки обозначены цифрами со штрихом (6', 13', 14', 15' и т.д.)
4. В варианте печи как „комбинированная", возможно на летнее время отключение обогревательной поверхности (боковых стенок) путем пуска дымовых газов непосредственно в дымовую трубу через нижние горизонтальные каналы путем перекрытия дымоходов попарно четырьмя задвижками на шестом-штрих и тридцатом-штрих рядах.
5. Топливник печи пригоден как для дров, так и для угля.
6. Гидроизоляция толем может быть заменена слоем цементного раствора толщиной 2 см.

Теплоотдача печей ккал/час.

Наименование печей	Название стенок печей: Передняя x)	Боковые правая	Боковые левая	Задние правая	Задние левая	Всего	Коэффициент неравномерности	Вес кг
УП-1	2700	400	400	1000	1000	5500	0,13	4130
УП-2	2300	400	400	850	850	4800	0,16	3580
УП-3	1800	400	400	500	500	3600	0,23	2300

x) Включая теплоотдачу чугунной плиты.

Примечание:

1. Данный лист см. с листами ОВ-30,31,32.
2. Печь представлена в 2-х вариантах: 1) как отопительная (без жарочной плиты) и 2) как отопительно-варочная с жарочной плитой, (комбинированный тип)

1971	Печи бытовые отопительно-варочные	Отопительно-варочные угловые печи УП-1, УП-2, УП-3. Спецификация материалов и печных приборов. Размеры печей УП-2 и УП-3.	Типовые конструкции 1.193-2	Альбом I ч.2 · Лист ОВ-33

ЦНИИЭП инженерного оборудования г. Москва
Нач. отд. А. Шепелев · Гл. спец. отд. Сачинский · Гл. инж. пр. Ковалевский · Рук. группы Зуевский · Ст. инженер Чугина · Инж. Шедова

Разрез I-I

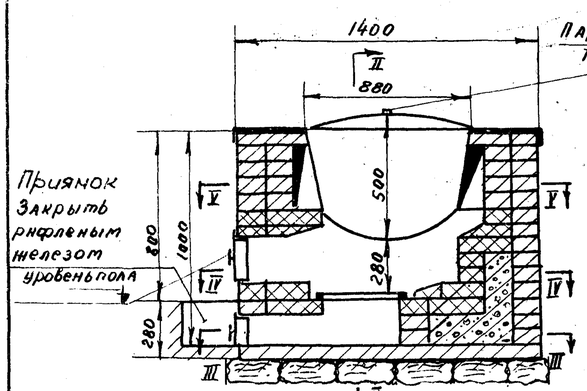

Разрез II-II

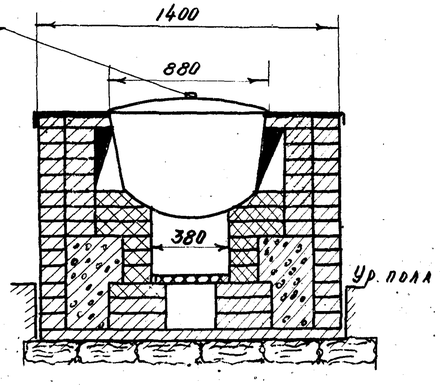

Ряды

15 14 13 12 11 10 9 8 7 6 5 4 3 2 1

Вид сверху

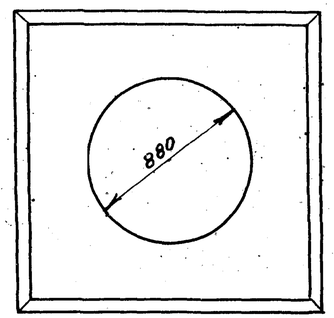

Разрез III-III

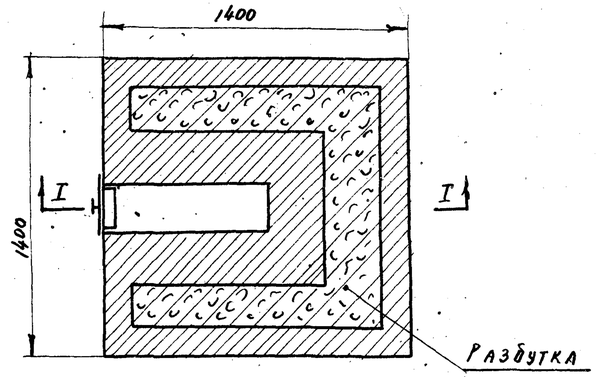

Разрез IV-IV

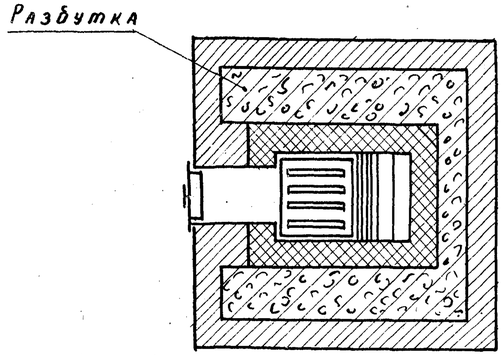

Разрез V-V

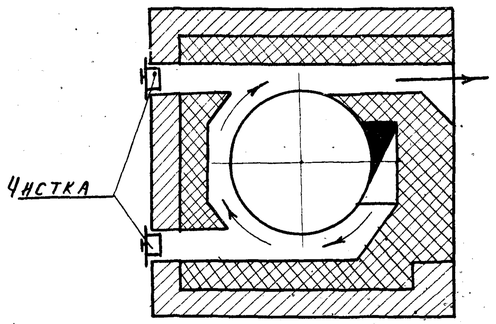

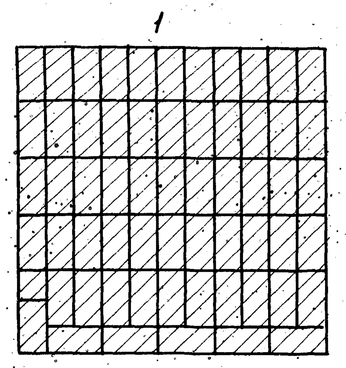

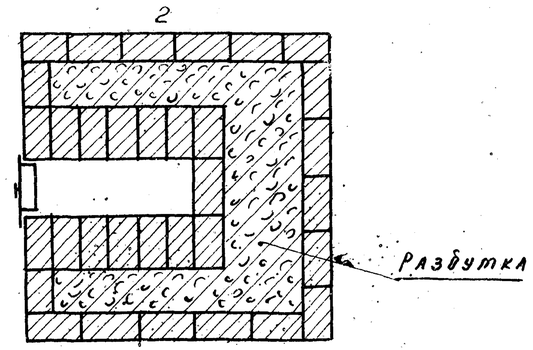

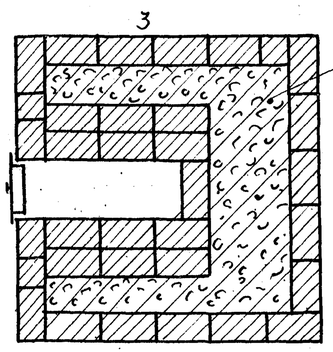

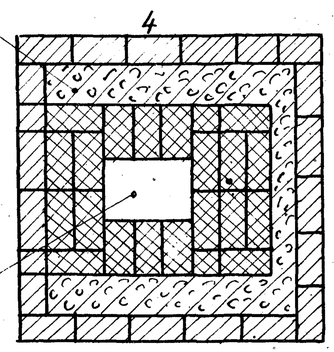

Разбутка

Под колосниковую решетку

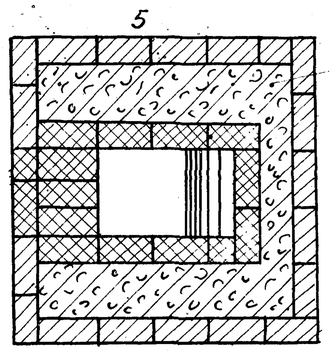

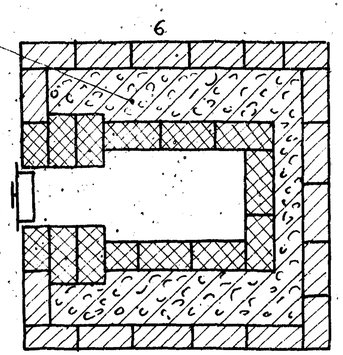

Разбутка

Примечание:

1. Данный лист см. с листом ОВ-35.

1971	Печи бытовые отопительно-варочные	Пищеварный котел на 110 обедов в смену ПК-200. Размеры в плане 1400×1400 мм. Вес 3300 кг.	Типовые конструкции 1.193-2	Альбом I г. 2	Лист ОВ-34

НАЧ. отд.	Перель		
Гл. спец. от.	Сатановский		
Гл. инж. пр.	Ковалевский		
Рук. груп.	Зуевский		
Ст. инженер	Сутина		
Исполнит.	Черова		

ЦНИИЭП инженерного оборудования г. Москва

7

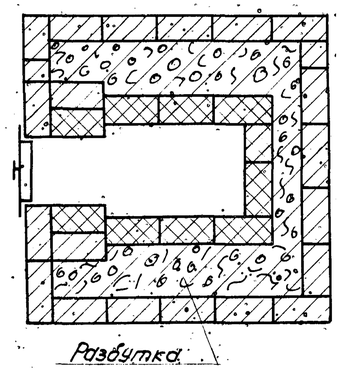

8

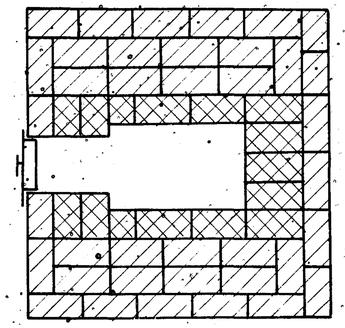

9

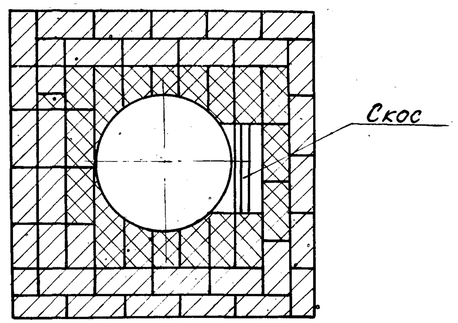

10

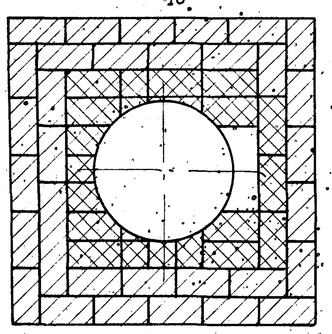

11

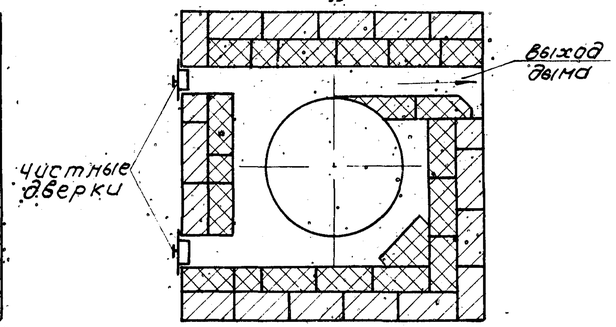

12

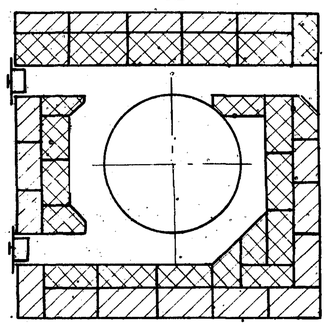

13

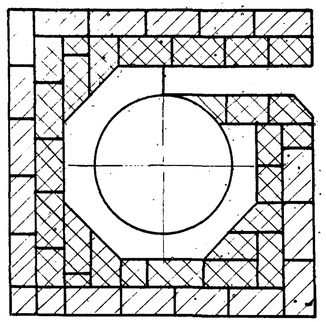

14

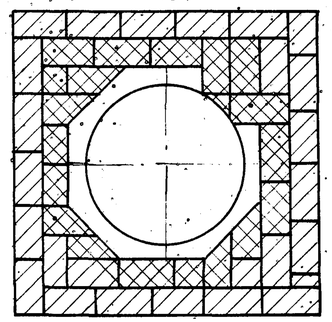

15

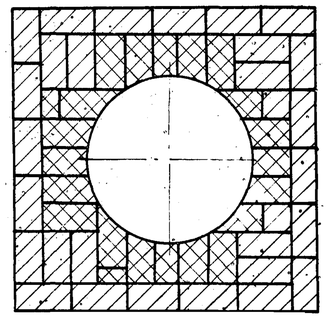

Спецификация основных материалов и приборов.

Наименование.	ед. изм.	Размеры в мм.	к-во.
Котел чугунный, с крышкой и пароотводящей трубкой.	шт.	d=880 h=500	1
Кирпич красный стандартный	"	250x120x65	800
" огнеупорный.	"	250x123x65	150
Глина обыкновенная.	$м^3$		0.2
" огнеупорная.	"		0.1
Песок	"		0.3
Топочная дверка с отражателем	шт.	250x210	1
Поддувальная дверка.	"	250x130	1
Прочистная "	"	130x130	2
Задвижка чугунная.	"	250x250	1
Решетка колосниковая.	"	300x400.	1
Жалюзи.	"	250x250	1
Рама из углового железа	"	1400x1400	1
Котел пищеварный.	"	d=880	1
Сталь оцинкованная кровельная	"	1500x1500	1
Предтопочный лист.	"	700x500	1

Примечание:

1. Данный лист см. с листом ОВ-34.

1971	Печи бытовые отопительно-варочные	Пищеварный котел на 110 обедов в смену ПК-200 Размеры в плане 1400×1400 мм Вес 3300 кг	Типовые конструкции 1.193-2	Альбом I ч 2	Лист ОВ-35

ЦНИИЭП инженерного оборудования г. Москва

Гл. спец. отд. Сатуновский; Гл. и ж. пр. Ковалевский; Рук. гр. Зуевский; Ст. инж. Сутина

10941-02 .36

Разрез по I-I

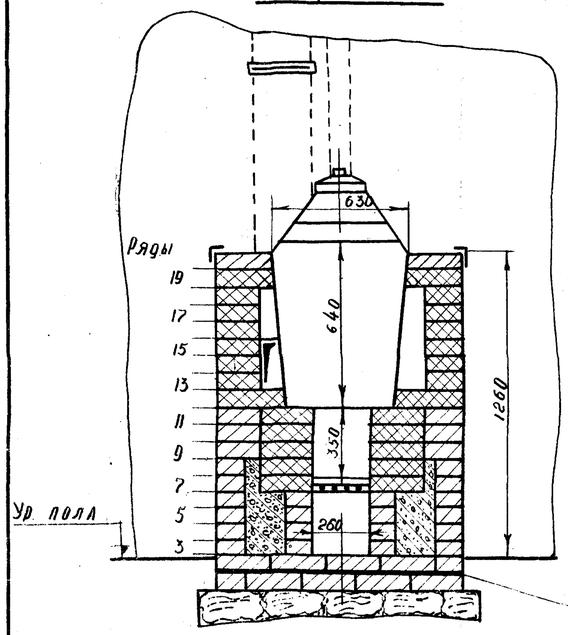

Разрез по II-II

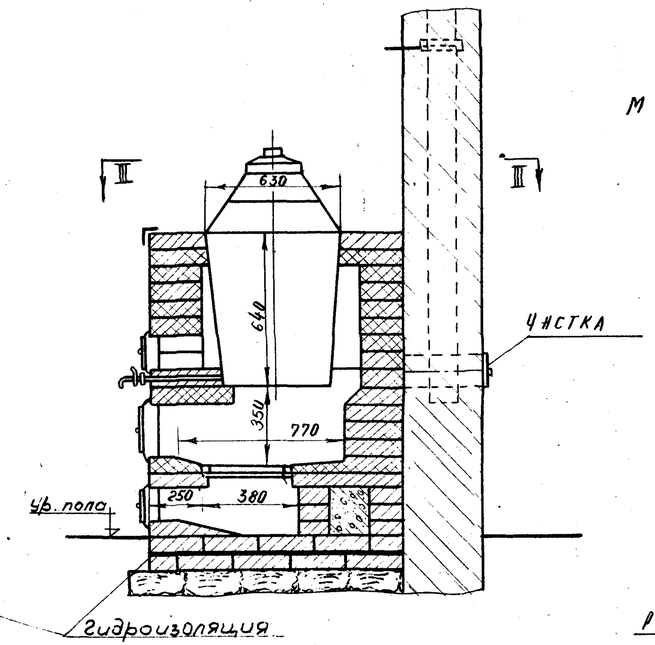

М 1:20

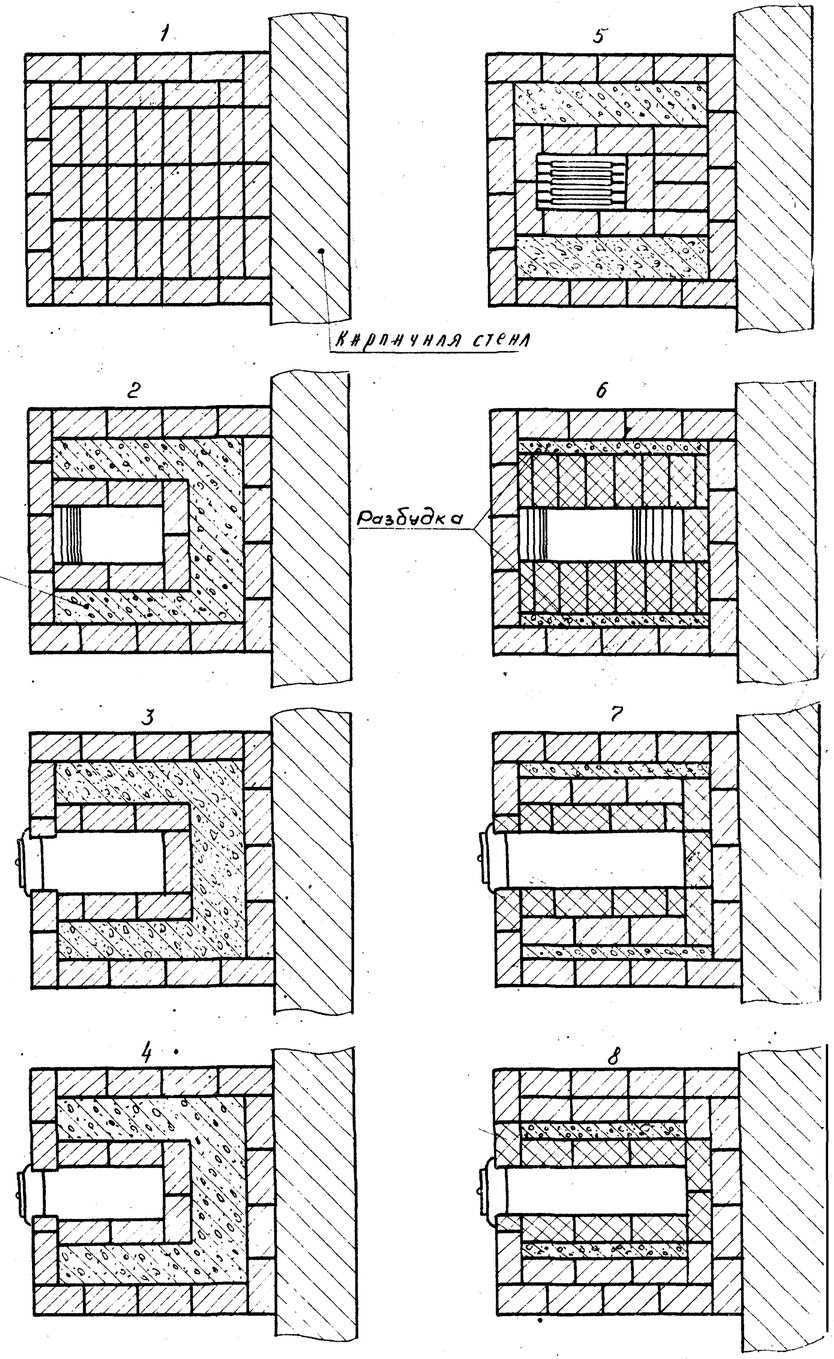

Общий вид

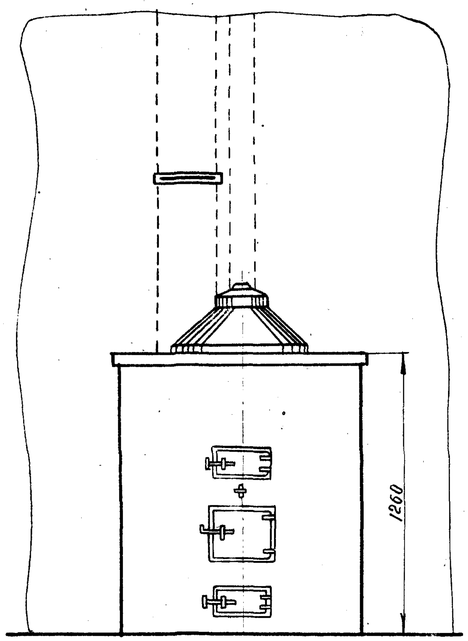

Разрез по III-III

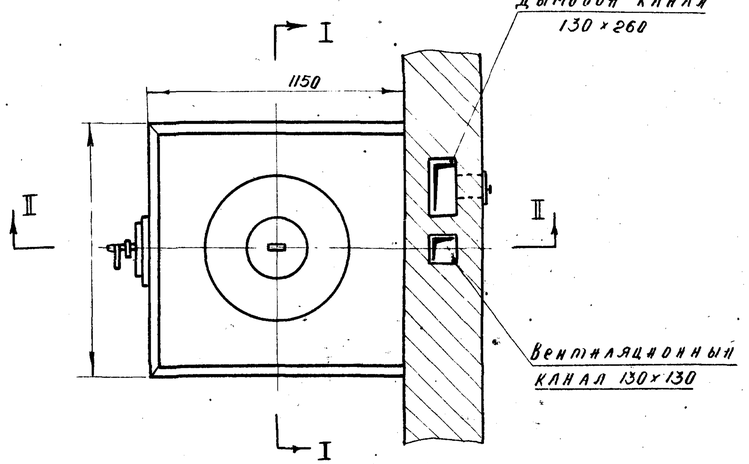

Примечание:

1) Данный лист см. с листом ОВ-37.

1971	Печи бытовые отопительно-варочные	Куб-кипятильник на 150 л К-150 Размеры в плане 1150 × 1150 мм Вес 3100 кг	Типовые конструкции 1.193-2	Альбом I г 2	Лист ОВ-36

Н. з. отдела	Перель		
Гл. спец. отд.	Сальников		
Гл. инж. пр.	Кобалевский		
Ст. инж.	Сугина		
Ст. техник	Смирнова		

ЦНИИЭП инженерного оборудования Москва

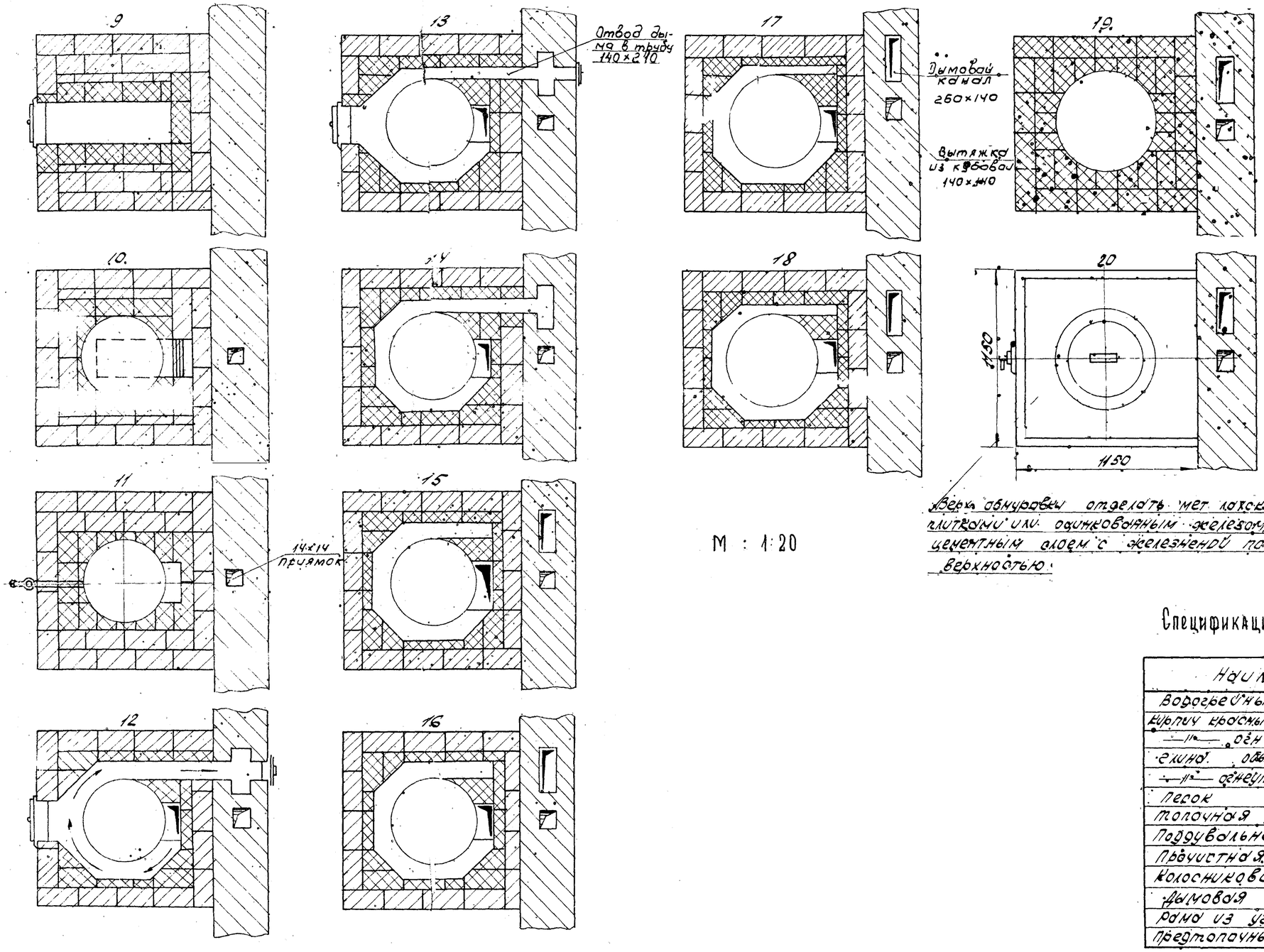

М : 1:20

Верх обмуровки отделать мет. плоскими плитами или оцинкованным железом, или цементным слоем с железненой поверхностью.

Спецификация основных материалов и приборов

Наименование	Единица измерения	Размеры в мм	К-во
Водогрейный куб	шт	d=630 h=640	1
Кирпич красный строительный	—//—	250×120×65	570
—//— огнеупорный	—//—	250×123×65	50
Глина обыкновенная	м³	—	0.3
—//— огнеупорная с шамотом	кг	—	2.5
Песок	м³	—	0.4
Топочная дверка	шт	250×210	1
Подувальная дверка	—//—	200×130	1
Прочистная дверка	—//—	200×130 130×130	2
Колосниковая решетка	—//—	430×260	1
Дымовая задвижка	—//—	250×190	1
Рама из углового железа	—//—		1
Предтопочный лист стальной	шт	500×700	1

Примечание:

1. Данный лист см. с листом ОВ-36

1971	Печи бытовые Отопительно-варочные	Куб-кипятильник на 150л К-150 Размеры в плане 1150×1150 мм	Типовые конструкции 1.193-2	Альбом I №2	Лист ОВ-37

ЦНИИЭП инженерного оборудования с. Москва

Нач. отд.	Перель	
Гл. спец.	Сатуновский	
Гл. инж. пр.	Ковалевский	
Ст. инж.	Сугина	
Ст. техн.	Смирнова	